Алматы (7273)495-231
Ангарск (3955)60-70-56
Архангельск (8182)63-90-72
Астрахань (8512)99-46-04
Барнаул (3852)73-04-60
Белгород (4722)40-23-64
Благовещенск (4162)22-76-07
Брянск (4832)59-03-52
Владивосток (423)249-28-31
Владикавказ (8672)28-90-48
Владимир (4922)49-43-18
Волгоград (844)278-03-48
Вологда (8172)26-41-59
Воронеж (473)204-51-73
Екатеринбург (343)384-55-89
Иваново (4932)77-34-06
Ижевск (3412)26-03-58
Иркутск (395)279-98-46
Казань (843)206-01-48
Калининград (4012)72-03-81
Калуга (4842)92-23-67
Кемерово (3842)65-04-62
Киров (8332)68-02-04
Коломна (4966)23-41-49
Кострома (4942)77-07-48
Краснодар (861)203-40-90
Красноярск (391)204-63-61
Курск (4712)77-13-04
Курган (3522)50-90-47
Липецк (4742)52-20-81
Магнитогорск (3519)55-03-13
Москва (495)268-04-70
Мурманск (8152)59-64-93
Набережные Челны (8552)20-53-41
Нижний Новгород (831)429-08-12
Новокузнецк (3843)20-46-81
Ноябрьск (3496)41-32-12
Новосибирск (383)227-86-73
Омск (3812)21-46-40
Орел (4862)44-53-42
Оренбург (3532)37-68-04
Пенза (8412)22-31-16
Петрозаводск (8142)55-98-37
Псков (8112)59-10-37
Пермь (342)205-81-47
Ростов-на-Дону (863)308-18-15
Рязань (4912)46-61-64
Самара (846)206-03-16
Санкт-Петербург (812)309-46-40
Саратов (845)249-38-78
Севастополь (8692)22-31-93
Саранск (8342)22-96-24
Симферополь (3652)67-13-56
Смоленск (4812)29-41-54
Сочи (862)225-72-31
Ставрополь (8652)20-65-13
Сургут (3462)77-98-35
Сыктывкар (8212)25-95-17
Тамбов (4752)50-40-97
Тверь (4822)63-31-35
Тольятти (8482)63-91-07
Томск (3822)98-41-53
Тула (4872)33-79-87
Тюмень (3452)66-21-18
Ульяновск (8422)24-23-59
Улан-Удэ (3012)59-97-51
Уфа (347)229-48-12
Хабаровск (4212)92-98-04
Чебоксары (8352)28-53-07
Челябинск (351)202-03-61
Череповец (8202)49-02-64
Чита (3022)38-34-83
Якутск (4112)23-90-97
Ярославль (4852)69-52-93

Россия +7(495)268-04-70 **Казахстан** +7(7172)727-132 **Киргизия** +996(312)96-26-47

https://adca.nt-rt.ru/ || acd@nt-rt.ru

КЛАПАНЫ РЕГУЛИРУЮЩИЕ ADCA PAV21

Клапаны запорные угловые ADCATrol PAV21 с пневматическим приводом

ОПИСАНИЕ

Клапаны двухходовые запорные угловые ADCATrol PAV21 предназначены для работы с такими средами, как пар, различные газы и жидкости, совместимые с материалами конструкции.

Клапаны представляют собой простое и экономичное решение для множества технологических процессов, где требуется быстрое и надежное перекрытие потока среды.

ОСНОВНЫЕ СВОЙСТВА

- Корпус из нержавеющей стали с высокой пропускной способностью
- Коррозионно-устойчивое исполнение
- Сниженное потребление воздуха
- Самоцентрирующийся плунжер с мягким уплотнением

ОПЦИИ:	Исполнение с пилотным электромагнитным (соленоидным) клапаном Исполнение с индуктивными бесконтактными концевыми выключателями
РАБОЧАЯ СРЕДА:	Насыщенный пар, вода, а также другие газы и жидкости, совместимые с материалами конструкции
ДОСТУПНЫЕ МОДЕЛИ:	PAV21 – запорный двухходовой угловой клапан
ТИПОРАЗМЕРЫ:	DN1/2" - 2"
ПРИСОЕДИНЕНИЕ:	Внутреннее резьбовое ISO7 Rp или NPT.
ПНЕВМОПРИВОД:	PPI-63: 1/8” NPT (нержавеющая сталь) PPI-90: 1/4” NPT (нержавеющая сталь)
ДАВЛЕНИЕ ПОДАЧИ ВОЗДУХА:	5-8 бар (макс. 8 бар).
РАБ. ТЕМП. ОКРУЖАЮЩЕЙ СРЕДЫ:	-20 ºC – +70 ºC

МАРКИРОВКА CE – ГРУППА 2 (Европейская директива PED)	
PN	**КАТЕГОРИЯ**
От 1/2" до 2"	SEP

ОГРАНИЧЕНИЯ ПО ПРИМЕНЕНИЮ*	
Модель клапана	**PAV21**
Условное давление	PN 16
Макс. рабочая температура	200 ºC
Мин. рабочая температура	- 10 ºC

Valsteam ADCA Engineering оставляет за собой право вносить изменения в материалы и конструкции без предварительного уведомления.

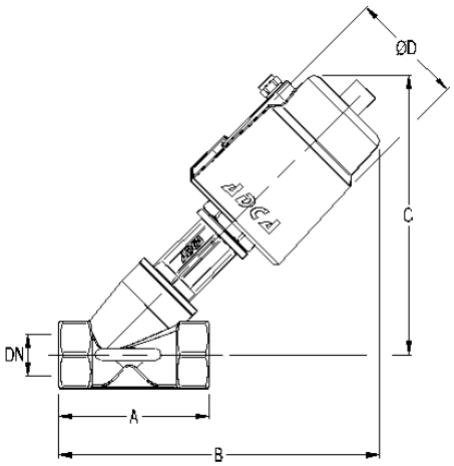

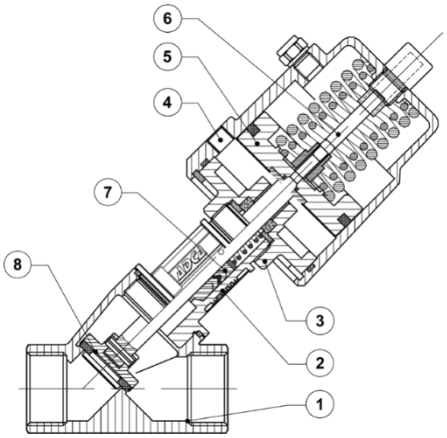

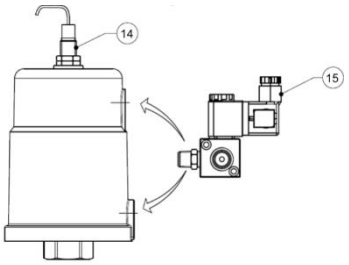

ГАБАРИТНЫЕ РАЗМЕРЫ (мм)								
DN	A	B	PPI-63			PPI-90		
			C	D	ВЕС (кг)	C	D	Масса, кг
1/2”	68	174	155	75	1,35	155	110	2,4
3/4”	75	182	158	75	1,45	158	110	2,5
1"	90	190	166	75	1,65	166	110	2,7
1/4”	116	261	227	75	2,3	227	110	3,3
1 1/2”	116	265	229	75	2,55	229	110	3,5
2"	138	282	238	75	3,6	238	110	4,7

Максимальный перепад давления (бар) – N.C. (жидкость на открытие) – Привод обратного действия RA (воздух открывает)							
ПРИВОД	ДАВЛЕНИЕ ВОЗДУХА	ТИПОРАЗМЕР КЛАПАНА					
		1/2"	3/4"	1”	1 1/4”	1 1/2”	2”
PPI-63	5 – 8 бар	16	16	14	-	-	-
PPI-90	5 – 8 бар	-	-	-	16	16	10

Примечание: конструкция, устойчивая к гидравлическому удару.

Максимальный перепад давления (бар) – N.C. (жидкость на закрытие) – Привод обратного действия RA (воздух открывает)							
ПРИВОД	ДАВЛЕНИЕ ВОЗДУХА	ТИПОРАЗМЕР КЛАПАНА					
		1/2"	3/4"	1”	1 1/4”	1 1/2”	2”
PPI-63	5 – 8 бар	16	16	16	-	-	-
PPI-63	6 – 8 бар	16	16	16	-	-	-
PPI-63	7 – 8 бар	16	16	16	-	-	-
PPI-90	5 – 8 бар	-	-	-	16	-	-
PPI-90	6 – 8 бар	-	-	-	16	16	-
PPI-90	7 – 8 бар	-	-	-	16	16	16

Примечание: не рекомендуется для управления потоком среды высокой скорости из-за рисков возникновения гидравлического удара.

Концевой выключатель

Концевой выключатель обеспечивает электрический сигнал, указывающий открытое или закрытое положение клапана. Этот сигнал подается бесконтактным электронным индуктивным датчиком положения.

ПРОПУСКНАЯ СПОСОБНОСТЬ						
DN	1/2”	3/4”	1”	1 1/4”	1 1/2”	2”
Kvs	4,8	9,5	18	23,2	32,7	52,6

ПОЗ. N°	ОПИСАНИЕ	МАТЕРИАЛ
1	Корпус клапана	A351 CF8M / 1.4408
2	Крышка	A351 CF8 / 1.4408
3	Фланец привода	A351 CF8 / 1.4408
4	Крышка привода	A351 CF8 / 1.4408
5	Поршень	Алюминий
6	Индикатор	Пластик
7	* Уплотнение	PTFE/GR
8	* Плунжер	AISI 316 / 1.4401; PTFE/GR
9	** Концевой выключатель	Металл
10	SV32C электромагнитный клапан	Алюминиевый сплав

* Доступные запчасти

Внимание: у каждого клапана есть собственный серийный номер. В случае нестандартного исполнения клапана этот номер должен быть указан при заказе запасных частей.

Valsteam ADCA Engineering оставляет за собой право вносить изменения в материалы и конструкции без предварительного уведомления.

МАРКИРОВКА ДЛЯ ЗАКАЗА PAV21								
Группа	**PAV**	**.21**	**1**	**A**	**15**	**A**	**.X.**	
Пневматический двухходовой запорный клапан	**PAV**							
Модель клапана								
PAV21 – Двухсторонний, изготовлен из нержавеющей стали		**.21**						
Плунжер								
PT (открыто/закрыто) – Уплотнение (PTFE/GR)			**1**					
Присоединение								
Внутреннее резьбовое ISO7 Rp				**A**				
Внутреннее резьбовое NPT				**C**				
Типоразмер								
1/2"					**15**			
3/4"					**20**			
…								
Направление потока								
Поток над седлом						**A**		
Поток под седлом						**B**		
Привод							**(1)**	
Специальные опции / Дополнения								
В случае нестандартной комбинации будет добавлено полное описание или дополнительные коды								**E**

КОДЫ ЗАКАЗА ПНЕВМАТИЧЕСКОГО ПРИВОДА				
Группа	**PI.**	**.63**	**.D**	
Поршневой линейный привод	**PI.**			
Модель привода				
PPI-63		**.63**		
PPI-90		**.63**		
Тип привода				
Прямого действия (воздух закрывает)			**.D**	
Обратного действия (воздух открывает)			**.R**	
Материал привода				
Нержавеющая сталь				**(2)**

→ Должен указываться на месте «.X.», если он поставляется вместе с клапаном.
Пример: Клапан PAV запорный, двухходовой, с мягким седловым уплотнением, 1/2”, поток над седлом, в комплекте с приводом обратного действия из нержавеющей стали:
Код: PAV.211A15A.90.R

ПРИМЕЧАНИЕ:
(1) – укажите привод.
(2) – не указывается, если выбран стандартный клапан.
Все клапаны ADCAtrol имеют серийный номер. При заказе запасных частей для нестандартного исполнения всегда указывайте этот серийный номер.

Valsteam ADCA Engineering оставляет за собой право вносить изменения в материалы и конструкции без предварительного уведомления.

Алматы (7273)495-231
Ангарск (3955)60-70-56
Архангельск (8182)63-90-72
Астрахань (8512)99-46-04
Барнаул (3852)73-04-60
Белгород (4722)40-23-64
Благовещенск (4162)22-76-07
Брянск (4832)59-03-52
Владивосток (423)249-28-31
Владикавказ (8672)28-90-48
Владимир (4922)49-43-18
Волгоград (844)278-03-48
Вологда (8172)26-41-59
Воронеж (473)204-51-73
Екатеринбург (343)384-55-89
Иваново (4932)77-34-06
Ижевск (3412)26-03-58
Иркутск (395)279-98-46
Казань (843)206-01-48
Калининград (4012)72-03-81
Калуга (4842)92-23-67
Кемерово (3842)65-04-62
Киров (8332)68-02-04
Коломна (4966)23-41-49
Кострома (4942)77-07-48
Краснодар (861)203-40-90
Красноярск (391)204-63-61
Курск (4712)77-13-04
Курган (3522)50-90-47
Липецк (4742)52-20-81
Магнитогорск (3519)55-03-13
Москва (495)268-04-70
Мурманск (8152)59-64-93
Набережные Челны (8552)20-53-41
Нижний Новгород (831)429-08-12
Новокузнецк (3843)20-46-81
Ноябрьск (3496)41-32-12
Новосибирск (383)227-86-73
Омск (3812)21-46-40
Орел (4862)44-53-42
Оренбург (3532)37-68-04
Пенза (8412)22-31-16
Петрозаводск (8142)55-98-37
Псков (8112)59-10-37
Пермь (342)205-81-47
Ростов-на-Дону (863)308-18-15
Рязань (4912)46-61-64
Самара (846)206-03-16
Санкт-Петербург (812)309-46-40
Саратов (845)249-38-78
Севастополь (8692)22-31-93
Саранск (8342)22-96-24
Симферополь (3652)67-13-56
Смоленск (4812)29-41-54
Сочи (862)225-72-31
Ставрополь (8652)20-65-13
Сургут (3462)77-98-35
Сыктывкар (8212)25-95-17
Тамбов (4752)50-40-97
Тверь (4822)63-31-35
Тольятти (8482)63-91-07
Томск (3822)98-41-53
Тула (4872)33-79-87
Тюмень (3452)66-21-18
Ульяновск (8422)24-23-59
Улан-Удэ (3012)59-97-51
Уфа (347)229-48-12
Хабаровск (4212)92-98-04
Чебоксары (8352)28-53-07
Челябинск (351)202-03-61
Череповец (8202)49-02-64
Чита (3022)38-34-83
Якутск (4112)23-90-97
Ярославль (4852)69-52-93

Россия +7(495)268-04-70 **Казахстан** +7(7172)727-132 **Киргизия** +996(312)96-26-47

https://adca.nt-rt.ru/ || acd@nt-rt.ru