Алматы (7273)495-231
Ангарск (3955)60-70-56
Архангельск (8182)63-90-72
Астрахань (8512)99-46-04
Барнаул (3852)73-04-60
Белгород (4722)40-23-64
Благовещенск (4162)22-76-07
Брянск (4832)59-03-52
Владивосток (423)249-28-31
Владикавказ (8672)28-90-48
Владимир (4922)49-43-18
Волгоград (844)278-03-48
Вологда (8172)26-41-59
Воронеж (473)204-51-73
Екатеринбург (343)384-55-89
Иваново (4932)77-34-06
Ижевск (3412)26-03-58
Иркутск (395)279-98-46
Казань (843)206-01-48
Калининград (4012)72-03-81
Калуга (4842)92-23-67
Кемерово (3842)65-04-62
Киров (8332)68-02-04
Коломна (4966)23-41-49
Кострома (4942)77-07-48
Краснодар (861)203-40-90
Красноярск (391)204-63-61
Курск (4712)77-13-04
Курган (3522)50-90-47
Липецк (4742)52-20-81
Магнитогорск (3519)55-03-13
Москва (495)268-04-70
Мурманск (8152)59-64-93
Набережные Челны (8552)20-53-41
Нижний Новгород (831)429-08-12
Новокузнецк (3843)20-46-81
Ноябрьск (3496)41-32-12
Новосибирск (383)227-86-73
Омск (3812)21-46-40
Орел (4862)44-53-42
Оренбург (3532)37-68-04
Пенза (8412)22-31-16
Петрозаводск (8142)55-98-37
Псков (8112)59-10-37
Пермь (342)205-81-47
Ростов-на-Дону (863)308-18-15
Рязань (4912)46-61-64
Самара (846)206-03-16
Санкт-Петербург (812)309-46-40
Саратов (845)249-38-78
Севастополь (8692)22-31-93
Саранск (8342)22-96-24
Симферополь (3652)67-13-56
Смоленск (4812)29-41-54
Сочи (862)225-72-31
Ставрополь (8652)20-65-13
Сургут (3462)77-98-35
Сыктывкар (8212)25-95-17
Тамбов (4752)50-40-97
Тверь (4822)63-31-35
Тольятти (8482)63-91-07
Томск (3822)98-41-53
Тула (4872)33-79-87
Тюмень (3452)66-21-18
Ульяновск (8422)24-23-59
Улан-Удэ (3012)59-97-51
Уфа (347)229-48-12
Хабаровск (4212)92-98-04
Чебоксары (8352)28-53-07
Челябинск (351)202-03-61
Череповец (8202)49-02-64
Чита (3022)38-34-83
Якутск (4112)23-90-97
Ярославль (4852)69-52-93

Россия +7(495)268-04-70 **Казахстан** +7(7172)727-132 **Киргизия** +996(312)96-26-47

https://adca.nt-rt.ru/ || acd@nt-rt.ru

КЛАПАНЫ РЕГУЛИРУЮЩИЕ ADCA PPV25

“ADCATROL” ПНЕВМАТИЧЕСКИЙ РЕГУЛИРУЮЩИЙ КЛАПАН
PPV25 – Запорный
(Клапан регулирующий V25 с линейным пневмоприводом типа PPI)

ОПИСАНИЕ

Клапан PPV25 - запорный, односедельныйЮ двухходовой
Конструкция корпуса предназначена для прямых подключений.
Пневмопривод PPI - поршневого типа.
Широкий диапазон применения позволяет использовать этот клапан с наиболее распространенными технологическими жидкостями, такие как вода, перегретая вода, пара, воздух, газы и другие жидкости.

ОСНОВНЫЕ СВОЙСТВА

Односедельный, двухходовой, прямого или обратного действия.
Мягкое уплотнение (в стандартной комплектации).
Корпус привода вращается на 360º (по часовой стрелке).

ОПЦИИ: Фильтр-регулятор
Normally open and double effect version.
Концевые выключатели
Пилотный соленоидный клапан

РАБОЧАЯ СРЕДА: Насыщенный или перегретый пар. Воздух, газы, горячая или перегретая вода. Другие неагрессивные среды

ИСПОЛНЕНИЕ: PPV25G - Чугун
PPV25I - Нерж. сталь

ТИПОРАЗМЕРЫ: DN15 - DN50

ПРИСОЕДИНЕНИЕ: Фланц. EN1092-2 PN16 (PPV25G)
Фланц. EN1092-1 PN16 (PPV25I)

ПРИВОДЫ: PPI-63 , P PI-90 (Нерж. сталь)

ПОДАЧА ВОЗДУХА: 5 - 8 bar

ПРИСОЕДИНЕНИЕ ПРИВОДА: PPI-63 G1/8" NPT;PPI-90 G1/4"NPT

ПРОПУСКНАЯ СПОСОБНОСТЬ						
	ТИПОРАЗМЕРЫ					
	DN15	DN20	DN25	DN32	DN40	DN50
Kvs	5,2	7,3	11,7	18	27	43

ТЕХНИЧЕСКИЕ ХАРАКТЕРИСТИКИ			
PPV25G		PPV25I	
Давление	Температ.	Давление	Температ.
16 bar	-10 / 120ºC	16 bar	-10 / 100ºC
15,5 bar	150ºC	14,5 bar	150ºC
14,7 bar	200ºC	13,4 bar	200ºC
13,9 bar	250ºC	12,7 bar	250ºC
12,8 bar	300ºC	11,8 bar	300ºC

МАКС. ДАВЛЕНИЕ ВОЗДУХА: 8 bar

ТЕМПЕРАТУРА ОКРУЖ. СРЕДЫ: -20ºC ...+70ºC

КРЫШКА: От -5ºC до +220ºC (стандарт)

УПЛОТНЕНИЕ ПО ШТОКУ: PTFE/GR V-Кольца - до 220ºC (Стандартная крышка)

ТИП ПЛУНЖЕРА: PT - Запорный

ПОРТ: Full port as standard

PN 16	Category
DN15 to DN50	SEP - art. 3, paragraph3

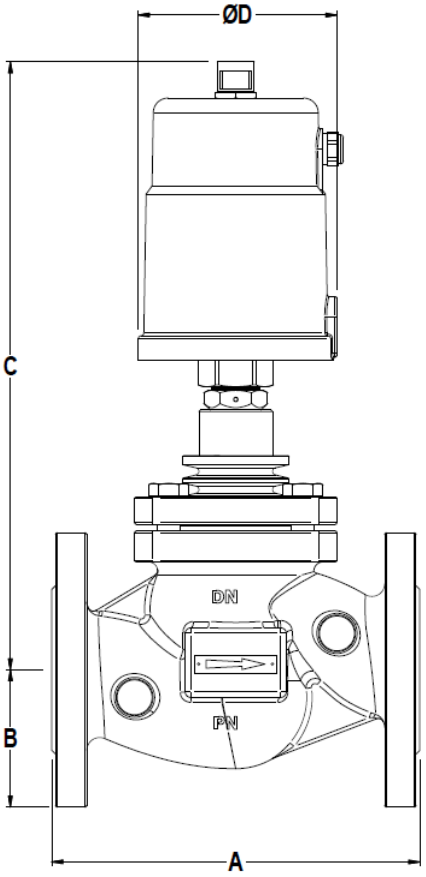

МАКС. ДОПУСТИМЫЙ ПЕРЕПАД ДАВЛЕНИЯ, бар - Нормально закрытый клапан (жидкость чтобы открыть ПРИВОД ОБРАТНОГО ДЕЙСТВИЯ (пневмосиграл открывает)							
ТИП ПРИВОДА	ДАВЛЕНИЕ ВОЗДУХА	ТИПОРАЗМЕРЫ					
		DN15	DN20	DN25	DN32	DN40	DN50
PPI-63	5 - 8 bar	18	18	8	4	3	-
PPI-90	5 - 8 bar	-	-	24	18	13	9

Note: Waterhammer free design.

МАКС. ДОПУСТИМЫЙ ПЕРЕПАД ДАВЛЕНИЯ, бар - Нормально закрытый клапан (жидкость чтобы открыть ПРИВОД ОБРАТНОГО ДЕЙСТВИЯ (пневмосиграл открывает)							
ТИП ПРИВОДА	ДАВЛЕНИЕ ВОЗДУХА	ТИПОРАЗМЕРЫ					
		DN15	DN20	DN25	DN32	DN40	DN50
PPI-63	5 - 8 bar	16	16	16	-	-	-
PPI-63	6 - 8 bar	16	16	16	16	-	-
PPI-63	7 - 8 bar	16	16	16	16	16	10
PPI-90	5 - 8 bar	-	-	-	16	-	-
PPI-90	6 - 8 bar	-	-	-	16	16	-
PPI-90	7 - 8 bar	-	-	-	16	16	16

Примечание: не рекомендуется при управлении потоками при высокой скорости из-за возникновении гидроударов.

ГАБАРИТНЫЕ РАЗМЕРЫ (мм)								
DN	A	B	C	Ø D	C	Ø D	ВЕС (кг) w/PPI63	ВЕС (кг) w/PPI90
			ПРИВОД PPI-63		ПРИВОД PPI-90			
15	130	48	250	75	300	110	3,7	5,2
20	150	53	250	75	300	110	4,5	6
25	160	58	250	75	300	110	5,5	7
32	180	70	270	75	325	110	7	8,5
40	200	75	280	75	330	110	9,7	11,2
50	230	83	290	75	340	110	11,7	13,2

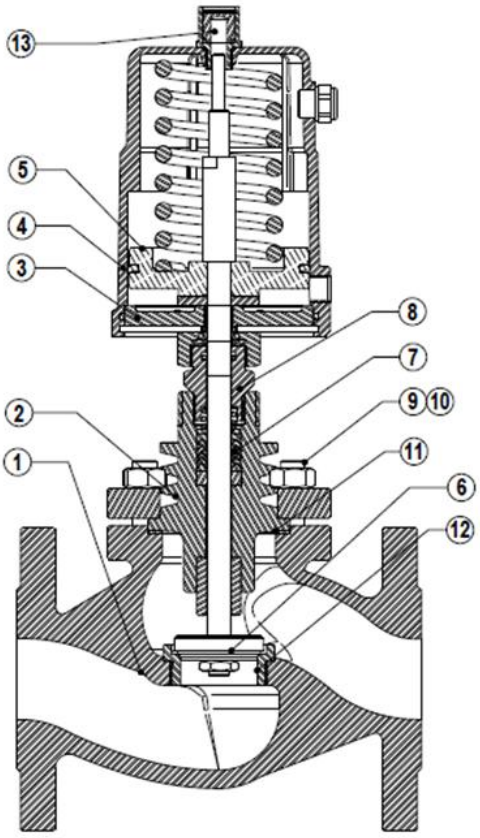

СПЕЦИФИКАЦИЯ МАТЕРИАЛОВ			
№ п/п	НАИМЕНОВАНИЕ	МАТЕРИАЛ PPV25G	МАТЕРИАЛ PPV25I
1	Корпус	GJS-400-15 / 0.7040	CF8M / 1.4408
2	Крышка	CF8 / 1.4308	CF8 / 1.4308
3	Фланец привода	CF8 / 1.4308	CF8 / 1.4308
4	Крышка привода	CF8 / 1.4308	CF8 / 1.4308
5	Поршень	Алюминий	Алюминий
6	* Плунжер	1,4401 / PTFE/GR	1.4401 / PTFE-GR
7	* Уплотнение	PTFE / GR	PTFE / GR
8	Уплотн. гайка	AISI 316 / 1.4401	AISI 316 / 1.4401
9	Шпильки	34CrNiMo6 / 1.6582	A4 - 70
10	Гайки	Сталь 8.8	A4 - 70
11	Прокладка	Нерж. сталь / Графит	Нерж. сталь / Графит
12	Седло	AISI 316 / 1.4401	AISI 316 / 1.4401
13	Шток	Пластик	Пластик

* Заменяемые части

КОДЫ ЗАКАЗА PPV25

МАРКИРОВКА КЛАПАНА	PPV					.X.		
Группа								
Пневматический запорный клапан	PPV							
Модель клапана								
Корп. чугун GJS-400-15, отделка с нерж. стали		.25G						
Корп. с нерж. ст. CF8M , отделка с нерж. стали		.25I						
Тип плунжера								
PT (запорный) - Мягкий (PTFE/GR)			9					
PT (запорный) - Металл AISI316 / 1.4401			10					
Присоединение								
Фланцевое EN1092 PN16				L				
Типоразмеры								
DN 15					15			
DN 20					20			
…								
Направление потока								
Клапан нормально закрытый, жидкость проходит над сиденьем						A		
Клапан нормально закрытый, жидкость проходит под сиденьем						B		
Привод							(1)	
Дополнительно (3)								E

ТИП ПРИВОДА (пневматический)	PI.			
Группа				
Поршневой линейный привод	PI.			
Типоразмеры привода				
Поршневой пневматический привод PPI 63		.63		
Поршневой пневматический привод PPI 90		.90		
Тип привода				
Прямого действия (пневмосигнал закрывает)				
Обратного действия (пневмосигнал открывает)			.D	
			.R	
Конструкция привода				
Нержавеющая сталь				(2)

Указывается вместо ".X.", в случае заказа в сборе с клапаном.

ПРИМЕЧАНИЯ:

(1)- Необходимо указать тип привода.

(2)- Не указывается при стандарте.

(3)- При использовании нестандартного клапана.

Алматы (7273)495-231
Ангарск (3955)60-70-56
Архангельск (8182)63-90-72
Астрахань (8512)99-46-04
Барнаул (3852)73-04-60
Белгород (4722)40-23-64
Благовещенск (4162)22-76-07
Брянск (4832)59-03-52
Владивосток (423)249-28-31
Владикавказ (8672)28-90-48
Владимир (4922)49-43-18
Волгоград (844)278-03-48
Вологда (8172)26-41-59
Воронеж (473)204-51-73
Екатеринбург (343)384-55-89
Иваново (4932)77-34-06
Ижевск (3412)26-03-58
Иркутск (395)279-98-46
Казань (843)206-01-48
Калининград (4012)72-03-81
Калуга (4842)92-23-67
Кемерово (3842)65-04-62
Киров (8332)68-02-04
Коломна (4966)23-41-49
Кострома (4942)77-07-48
Краснодар (861)203-40-90
Красноярск (391)204-63-61
Курск (4712)77-13-04
Курган (3522)50-90-47
Липецк (4742)52-20-81
Магнитогорск (3519)55-03-13
Москва (495)268-04-70
Мурманск (8152)59-64-93
Набережные Челны (8552)20-53-41
Нижний Новгород (831)429-08-12
Новокузнецк (3843)20-46-81
Ноябрьск (3496)41-32-12
Новосибирск (383)227-86-73
Омск (3812)21-46-40
Орел (4862)44-53-42
Оренбург (3532)37-68-04
Пенза (8412)22-31-16
Петрозаводск (8142)55-98-37
Псков (8112)59-10-37
Пермь (342)205-81-47
Ростов-на-Дону (863)308-18-15
Рязань (4912)46-61-64
Самара (846)206-03-16
Санкт-Петербург (812)309-46-40
Саратов (845)249-38-78
Севастополь (8692)22-31-93
Саранск (8342)22-96-24
Симферополь (3652)67-13-56
Смоленск (4812)29-41-54
Сочи (862)225-72-31
Ставрополь (8652)20-65-13
Сургут (3462)77-98-35
Сыктывкар (8212)25-95-17
Тамбов (4752)50-40-97
Тверь (4822)63-31-35
Тольятти (8482)63-91-07
Томск (3822)98-41-53
Тула (4872)33-79-87
Тюмень (3452)66-21-18
Ульяновск (8422)24-23-59
Улан-Удэ (3012)59-97-51
Уфа (347)229-48-12
Хабаровск (4212)92-98-04
Чебоксары (8352)28-53-07
Челябинск (351)202-03-61
Череповец (8202)49-02-64
Чита (3022)38-34-83
Якутск (4112)23-90-97
Ярославль (4852)69-52-93

Россия +7(495)268-04-70 **Казахстан** +7(7172)727-132 **Киргизия** +996(312)96-26-47

https://adca.nt-rt.ru/ || acd@nt-rt.ru