Алматы (7273)495-231
Ангарск (3955)60-70-56
Архангельск (8182)63-90-72
Астрахань (8512)99-46-04
Барнаул (3852)73-04-60
Белгород (4722)40-23-64
Благовещенск (4162)22-76-07
Брянск (4832)59-03-52
Владивосток (423)249-28-31
Владикавказ (8672)28-90-48
Владимир (4922)49-43-18
Волгоград (844)278-03-48
Вологда (8172)26-41-59
Воронеж (473)204-51-73
Екатеринбург (343)384-55-89
Иваново (4932)77-34-06
Ижевск (3412)26-03-58
Иркутск (395)279-98-46
Казань (843)206-01-48
Калининград (4012)72-03-81
Калуга (4842)92-23-67
Кемерово (3842)65-04-62
Киров (8332)68-02-04
Коломна (4966)23-41-49
Кострома (4942)77-07-48
Краснодар (861)203-40-90
Красноярск (391)204-63-61
Курск (4712)77-13-04
Курган (3522)50-90-47
Липецк (4742)52-20-81
Магнитогорск (3519)55-03-13
Москва (495)268-04-70
Мурманск (8152)59-64-93
Набережные Челны (8552)20-53-41
Нижний Новгород (831)429-08-12
Новокузнецк (3843)20-46-81
Ноябрьск (3496)41-32-12
Новосибирск (383)227-86-73
Омск (3812)21-46-40
Орел (4862)44-53-42
Оренбург (3532)37-68-04
Пенза (8412)22-31-16
Петрозаводск (8142)55-98-37
Псков (8112)59-10-37
Пермь (342)205-81-47
Ростов-на-Дону (863)308-18-15
Рязань (4912)46-61-64
Самара (846)206-03-16
Санкт-Петербург (812)309-46-40
Саратов (845)249-38-78
Севастополь (8692)22-31-93
Саранск (8342)22-96-24
Симферополь (3652)67-13-56
Смоленск (4812)29-41-54
Сочи (862)225-72-31
Ставрополь (8652)20-65-13
Сургут (3462)77-98-35
Сыктывкар (8212)25-95-17
Тамбов (4752)50-40-97
Тверь (4822)63-31-35
Тольятти (8482)63-91-07
Томск (3822)98-41-53
Тула (4872)33-79-87
Тюмень (3452)66-21-18
Ульяновск (8422)24-23-59
Улан-Удэ (3012)59-97-51
Уфа (347)229-48-12
Хабаровск (4212)92-98-04
Чебоксары (8352)28-53-07
Челябинск (351)202-03-61
Череповец (8202)49-02-64
Чита (3022)38-34-83
Якутск (4112)23-90-97
Ярославль (4852)69-52-93

Россия +7(495)268-04-70 Казахстан +7(7172)727-132 Киргизия +996(312)96-26-47

https://adca.nt-rt.ru/ || acd@nt-rt.ru

РЕГУЛИРУЮЩИЙ КЛАПАН С ПНЕВМОПРИВОДОМ PV926

РЕГУЛИРУЮЩИЙ КЛАПАН С ПНЕВМОПРИВОДОМ PV926

(V926 угловой клапан с линейным пневмоприводом серии PA)

ОПИСАНИЕ

PV922 регулирующий двухходовой, односедельный клапан с нормально-открытым DA и нормально-закрытым RA пневмоприводом с угловым присоединением. Регулирующий клапан PV922 разработан для того, что бы обеспечить точный контроль в любых производственных процессах. Конструкция с дренажным отверстием идеально подходит для работы со стерильным паром.

ОСНОВНЫЕМ ХАРАКТЕРИСТИКИ

Односедельный, двухходовый, нормально-открытый и нормально-закрытый привод.
Фланец крепления привода постоянно прикреплен к корпусу клапана, что облегчает замену привода.
Уплотнения мягкое или метал по металлу

СТАНДАРТНОЕ ПОКРЫТИЕ ПОВЕРХНОСТИ

Внутренняя поверхность: шероховатость Ra 0,5 мкм
Внешняя поверхность: корпус – чистовая машинная обработка (механическая и электрополировка по запросу)
Привод: нержавеющая сталь с конечной полировкой – 1,6 Ra

ОПЦИИ:	Различные уплотнения Преобразователь сигнала положения. Электропневматический позиционер. Фильр-регулятор Ручной дублёр Насыщенный пар.
ПРИМЕНЕНИЕ:	Горячая и перегретая вода Сжатый воздух и газы, в соответствии с конструкции клапана.
ИСПОЛНЕНИЯ:	PV926
ТИПОРАЗМЕРЫ:	DN$^1/_2$" – DN2"; DN15 – DN50
ПРИСОЕДИНЕНИЕ:	Tri-clamp, другие по запросу
ПНЕВМОПРИВОДЫ:	PA-205,PA-280,PA-340,PA-435
ПРИСОЕДИНЕНИЕ ПРИВОДА:	$^1/_4$" NPT-F
УПРАВЛЯЮЩЕЕ ДАВЛЕНИЕ:	0,2–1 бар; 0,4–1,2 бар; 0,4–2 бар
ЭЛЕКТРОПРИВОД:	См. описание EL
МАКС,УПРАВЛЯЮЩЕЕ ДАВЛЕНИЕ:	3,5 бар
ТЕМПЕРАТУРА ОКР. СРЕДЫ:	-20 °C ....+70 °C
УПЛОТНЕНИЕ ШТОКА:	ВИТОН/PTFE Прокладки 170 °C
ХАРАКТЕРИСТИКИ:	Равнопроцентная (EQP) Линейная (PL) Отсечная (PT)
ПРОХОД:	Стандартное исполнение полнопроходное. Редуцированное или для минимального расхода по запросу.

ПРЕДЕЛЬНЫЕ ПАРАМЕТРЫ ДЛЯ КОРПУСА КЛАПАНА

ДАВЛЕНИЕ/ТЕМПЕРАТУРА	
16 бар	100 °C
15 бар	150 °C
14 бар	200 °C

ПРИМЕР ПРИСОЕДИНЕНИЙ

Clamp	Цилиндр. Резьба	Фланцы
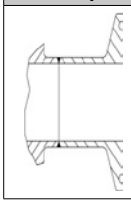	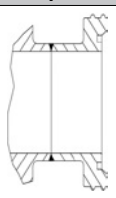	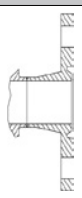

СПЕЦИФИКАЦИЯ

ПОЗ.	ОБОЗНАЧЕНИЕ	МАТЕРИАЛ
1	КОРПУС КЛАПАНА	AISI316L / 1.4404
1.1	Ferrule	AISI316L / 1.4404
2	КРЫШКА	AISI316L / 1.4404
2.1	БОЛТЫ	DIN 933 A-2
3	ПРИВОД (УГЛ.СТ.)	S235JRG2 / 1.0038
	ПРИВОД (НЕРЖ.СТ.)	AISI304 / 1.4301
4	* МЕМБРАНА	NBR 70
5	СТОЙКА (УГЛ.СТ.)	C45E / 1.1191
	СТОЙКА (НЕРЖ.СТ.)	AISI304 / 1.4301
6	УПЛОТНЕНИЕ КЛАПАНА	PTFE
7	СТАНДАРТНОЕ УПЛОТНЕНИЕ	AISI316L / 1.4404
8	ПРОКЛАДКА	EPDM
9	ПРОКЛАДКА	ВИТОН
10	УПЛОТНИТЕЛЬНАЯ ШАЙБА	ВИТОН

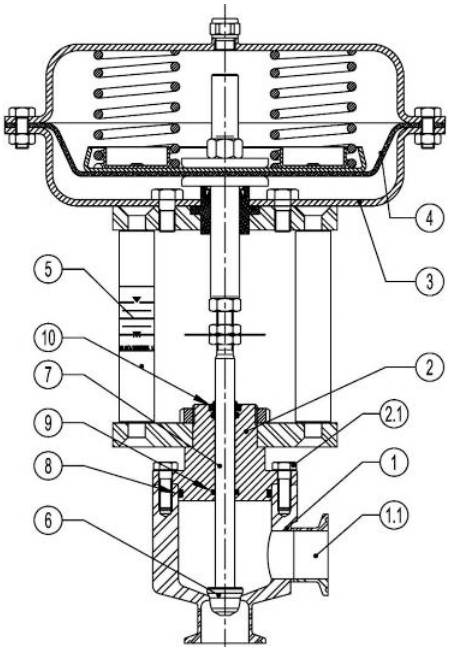

ХОД ПРИВОДА в мм

	РАЗМЕРЫ					
	1/2"-15	3/4"-20	1"-25	1 1/4"-32	1 1/2"-40	2"-50
ХОД	20	20	20	20	20	20

К-Т ПРОПУСКНОЙ СПОСОБНОСТИ

	РАЗМЕРЫ					
	1/2"–15	3/4"–20	1"–25	1 1/4"–32	1 1/2"–40	2"–50
Kvs	1,7–3	3,7–5,1	6,3–9,4	15,4	19,2–22,2	27,7–40,1

Для расчета Kvs = Cv x 0,855

ГАБАРИТНЫЕ РАЗМЕРЫ (tri-clamp соединение)

КОРПУС КЛАПАНА				ПРИВОД		
DN	A (мм)	B (мм)	C (мм)	Type	D (мм)	∅ E (мм)
1/2"–15	60	49	62,5	PA-205	235	210
3/4"–20	60	49	62.5	PA-280	240	275
1"–25	60	49	62,5	PA-340	265	335
1 1/4"–32	60	65	75,5	PA-435	295	430
1 1/2"–40	67,5	70	84			
2"–50	67,5	80	77,5			

Для уточнения размеров связывайтесь с производителем
Размеры могут быть изменены без уведомления

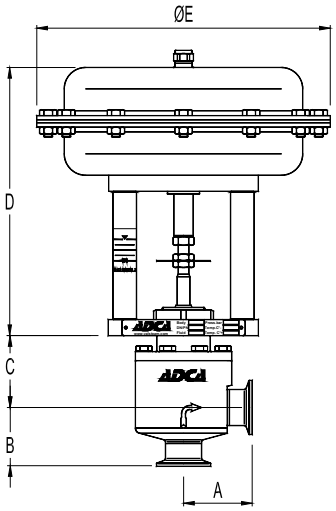

КАК ПОДОБРАТЬ: Никогда не подбирайте клапан по диаметру трубопровода, на который он будет установлен. Рекомендуется подбирать клапан в соответствии с коэффициентом условной пропускной способности. Размер трубопровода должен учитывать максимальные рекомендуемые скорости потока, в зависимости от среды

КЛАПАНЫ РЕГУЛИРУЮЩИЕ С ПНЕВМОПРИВОДОМ ADCAPure PV926A

(Нержавеющая сталь, асептическое исполнение)

ОПИСАНИЕ

Клапаны регулирующие ADCAPure PV926A – это односедельные двухходовые регулирующие клапаны углового исполнения, специально разработанные для применения в пищевой, фармацевтической, химической и косметической отраслях.

Пневматический привод представляет собой мультипружинный мембранный привод прямого действия (DA - подача воздуха закрывает) или обратного действия (RA - подача воздуха открывает клапан).

Данные клапаны разработаны для обеспечения точного управления процессом и имеют самоочищающуюся конструкцию без застойных зон.

ОСНОВНЫЕ ХАРАКТЕРИСТИКИ

Полностью изготовлены из пруткового материала (без штамповки или сварки)
Крышка клапана закреплена на корпусе, для замены привода ее снятие не требуется
Доступно мягкое уплотнение или металл-по-металлу
Самоочищающаяся конструкция (без застойный зон).

ADCAPure
Pharma, Food, Chemical & Cosmetic

ТЕХНИЧЕСКИЕ ХАРАКТЕРИСТИКИ	
Типоразмер, DN	15-50 мм
Номинальное давление, PN	16 бар
Рабочая среда	Насыщенный пар, горячая или перегретая вода, другие технические жидкости, воздух и газы, совместимые с материалами конструкции
Доступные модели	PV926A
Характеристики регулирования (тип плунжера)	Равнопроцентная EQP Линейная PL Запорная (PT)
Исполнение	Полнопроходное Редуцированное или для предельно низких расходов по запросу
Присоединения	Кламповое соединение согласно стандарту ASME BPE или сварное (ETO). Другие стандарты присоединений по запросу
Монтаж на трубопроводе	Исполнения с мягким седловым уплотнением Модели с камерой нагрева Модели горизонтальной конструкции Комплектация привода различными опциями: позиционеры, датчики положения, фильтры-редукторы и т.д. Модели с крышкой корпуса на болтах
Стандарты обработки поверхностей	Внутренние части, контактирующие со средой: Ra ≤ 0,51 мкм – SF1. Наружные: Ra ≤ 0,76 мкм – SF3. Прочие условия обработки поверхности см. IS PV20.00 E – Техническая информация. Ультразвуковая очистка. Привод (нержавеющая сталь): сатинированная пескоструйная обработка 1,6 микрон Ra. Привод (сталь): окрашенный в электростатическом поле.
Особенности производства и упаковки	Сборка и упаковка осуществляется в специальном стерильном цеху, сертифицированному согласно ISO 14644-1.

Valsteam ADCA Engineering оставляет за собой право вносить изменения в материалы и конструкции без предварительного уведомления.

	Все отверстия клапана герметично закрыты заглушками, оборудование упаковано в термоусадочную пленку, пригодную для вторичной переработки, во избежание загрязнений и повреждения во время транспортировки и хранения.
Доступные модели пневмоприводов	PA205, PA280, PA340
Присоединение пневмопривода	¼” внутреннее резьбовое NPT
Управляющий сигнал	0,4 – 1,2 бар; 0,4 -2,0 бар
Максимальное давление воздуха	3,5 бар
Доступные модели электроприводов	См. IS EL20.00 E
Температура окружающей среды	-20ºC…+70ºC

ОГРАНИЧЕНИЯ ПО ПРИМЕНЕНИЮ*	
Модель клапана	**V926A**
Номинальное давление	PN16 бар
Максимальное рабочее давление	13 бар при 38ºC
Максимальное рабочее давление для пара	6 бар
Максимальная рабочая температура (пар или вода)	170 ºC
Максимальная рабочая температура (воздух)	150 ºC
Минимальная температура	-10 ºC

* Другие значения параметров температуры и давления по запросу.

Оборудование согласно PED Директиве – группа 2	
PN16	**Категория**
DN15 – DN50	SEP

ПРОПУСКНАЯ СПОСОБНОСТЬ, м3/ч						
Ø Седла, мм	Ход штока, мм	Типоразмер				
		DN1/2”	DN3/4”	DN1”	DN11/2”	DN2”
4*	7,5	0,1	-	-	-	-
4*		0,25	-	-	-	-
4*		0,5	-	-	-	-
8*		1	-	-	-	-
8*		1,5	-	-	-	-
8*		2	2	-	-	-
12		-	2,3	2,8	-	-
12		-	2,9	3,7	-	-
15		-	4,2	5,2	7,8	-
19		-	-	7	9,8	-
25	15	-	-	-	14,7	21,1
32		-	-	-	17,8	25,4
38		-	-	-	-	27,7
47		-	-	-	-	34,7

* Пропускная характеристика для низких расходов доступна только для выделенных характеристик.
Для пересчета Kvs = Cv (US) x 0,855.

ХАРАКТЕРИСТИКИ РЕГУЛИРОВАНИЯ

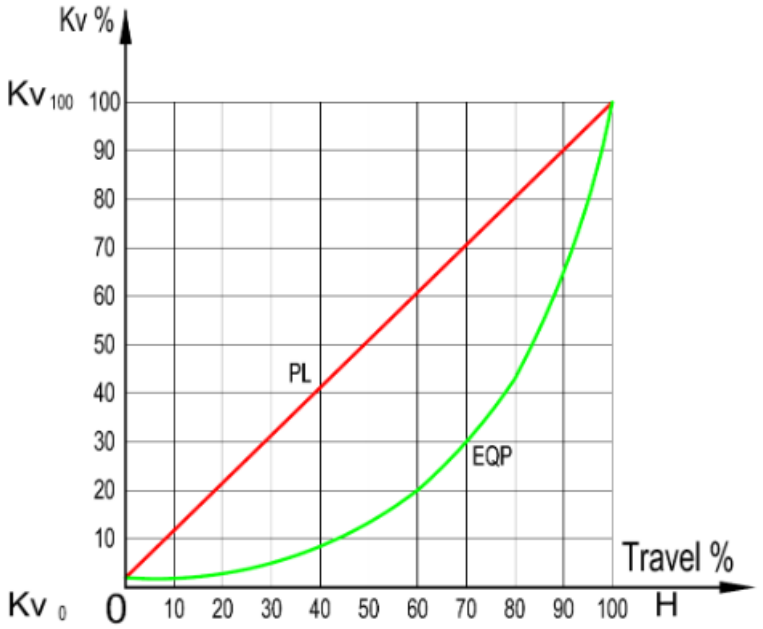

ВЕСОГАБАРИТНЫЕ ХАРАКТЕРИСТИКИ КЛАПАНА

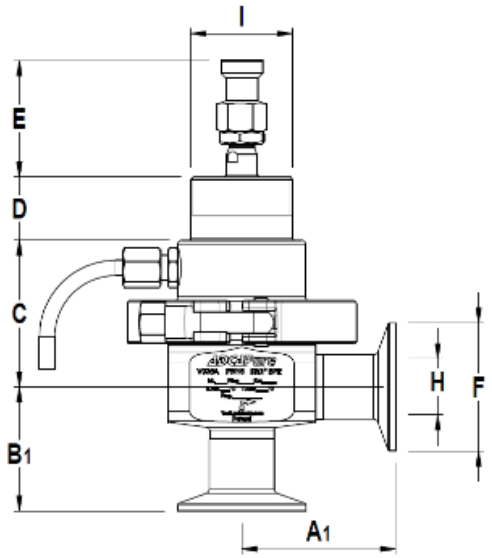

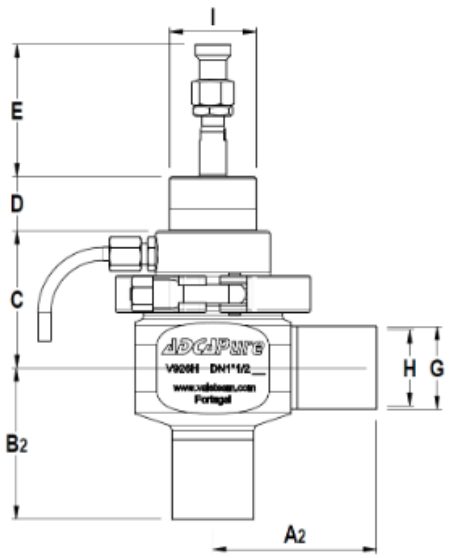

DN	A1	A2	B1	B2	C	D	E	F	G	H	I	Масса, кг
½”	61	66	41	41	51	25	45	25	12,7	9,4	M40x1,5	1,9
¾”	61	66	46	46	53	25	45	25	19,05	15,75	M40x1,5	2,0
1”	61	66	49	49	58	25	45	50,5	25,4	22,1	M40x1,5	2,2
11/2”	77	85	62	70	68	25	45	50,5	38,1	34,8	M40x1,5	3,7
2”	77	87	62	72	75	25	45	64	50,8	47,5	M40x1,5	4,2

Примечания: Присоединительные размеры не стандартизированы. По запросу доступны различные размеры.

Valsteam ADCA Engineering оставляет за собой право вносить изменения в материалы и конструкции без предварительного уведомления.

ВЕСОГАБАРИТНЫЕ ХАРАКТЕРИСТИКИ ПНЕВМАТИЧЕСКОГО ПРИВОДА

Модель привода	D	E	Масса, кг
PA205	235	210	5,7
PA280	240	275	8,8
PA340	265	335	14,3

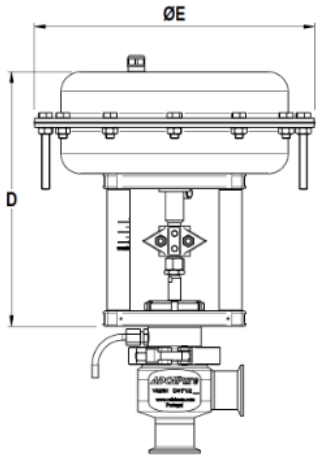

СПЕЦИФИКАЦИЯ МАТЕРИАЛОВ

№	Наименование	Материал
1	Корпус	AISI 316L / 1.4404
2	Крышка	AISI 316L / 1.4404
3	Плунжер*	AISI 316L / 1.4404
4	Диск плунжера*	AISI 316L / 1.4404
5	Шток*	AISI 316L / 1.4404
6	Уплотнение по плунжеру*	EPDM
7	Мембрана*	EPDM
8	Тарелка мембраны	AISI 316L / 1.4404
9	Направляющая втулка*	PTFE
10	Уплотнение O-ring*	EPDM
11	Кольцо*	Viton
12	Кламповое соединение	AISI 316 / 1.4401
13	Контроль протечек	AISI 304 / 1.4301
14	Дренажная трубка	AISI 316 / 1.4401
15	Адаптер	AISI 316 / 1.4401
16	Стопорная гайка	Нержавеющая сталь A2-70
50	Опора (сталь)	C45E / 1.1191
	Опора (нерж. сталь)	AISI 304 / 1.4301
51	Привод (сталь)	S235JRG2 / 1.0038
	Привод (нерж. сталь)	AISI 304 / 1.4301
52	Мембрана*	NBR70
53	Стопорная гайка	A351 CF8 / 1.4308
54	Муфта (индикатор хода)	A351 CF8 / 1.4308

* Доступные к заказу запасные части
Примечания: Сертификат на уплотнительные материалы FDA / USP Class VI по запросу.
У всех клапанов есть серийный номер.
В случае нестандартных клапанов этот номер должен быть указан при заказе запасных частей.

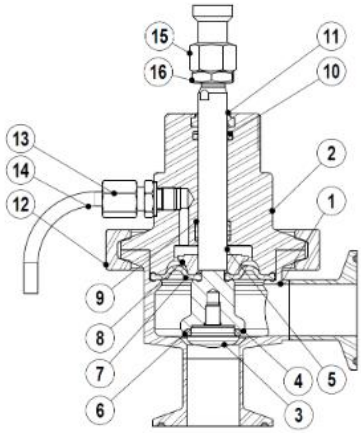

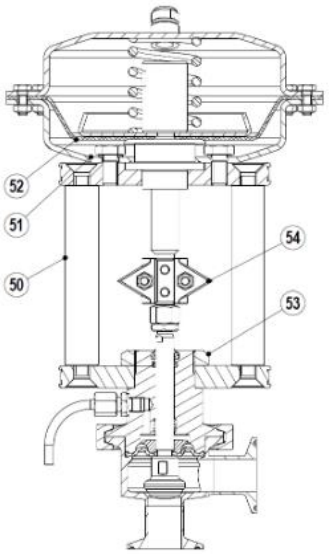

Valsteam ADCA Engineering оставляет за собой право вносить изменения в материалы и конструкции без предварительного уведомления.

ОПИСАНИЯ ОСНОВНЫХ ИСПОЛНЕНИЙ

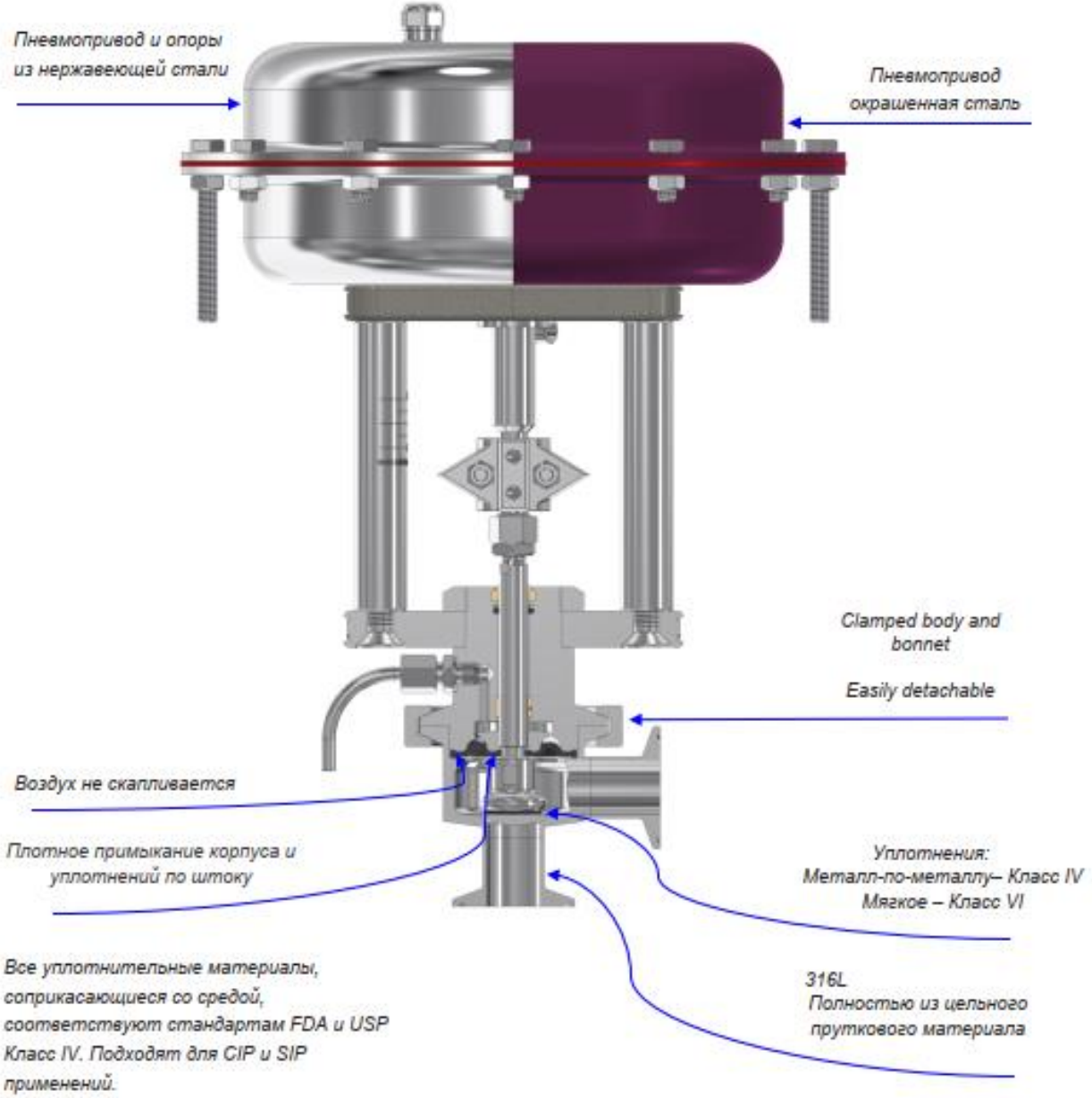

Модели с камерой нагрева
(для поддержания требуемой температуры среды, проходящей через клапан).

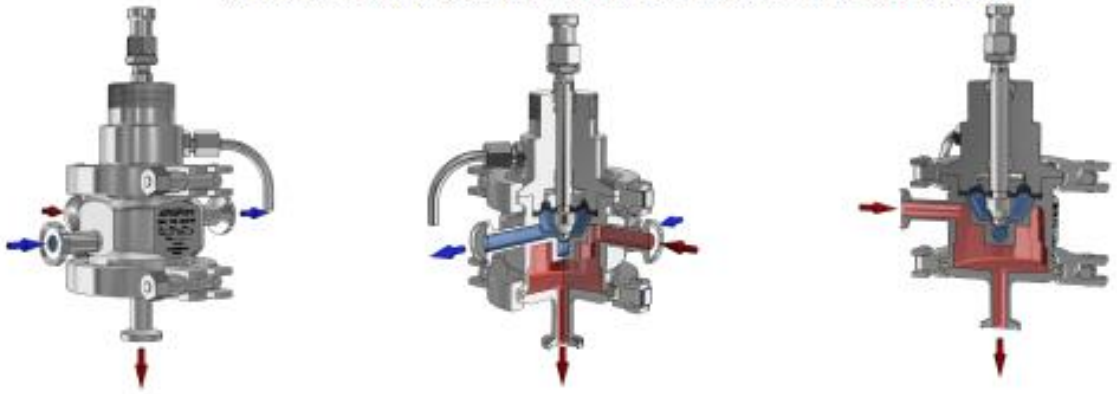

ORDERING CODES V926A								
VALVE CODES	**P**	**V**	**.96A**	**1**	**D**	**15**	**.X.**	
Actuator type								
Pneumatic actuator	**P**							
Electric actuator	**E**							
Group designation								
Globe valve, two-way		**V**						
Valve model								
V926A – aseptic two way angle valve			**.96A**					
Valve plug								
Equal percentage (EQP) – soft sealed with high performance EPDM				**1**				
Equal percentage (EQP) – metal to metal				**3**				
Linear (PL) – soft sealed with high performance EPDM				**6**				
Linear (PL) – metal to metal				**7**				
Quick opening (On/Off) – soft sealed with high performance EPDM				**9**				
Quick opening (On/Off) – metal to metal				**10**				
Pipe connection								
Clamp ferrule ASME BPE					**D**			
Tube weld (ETO) according to ASME BPE					**DI**			
Size								
1/2"						**15**		
3/4"						**20**		
1"						**25**		
...								
Actuator							**(1)**	
Extras								
Full description or additional codes have to be added in case of non-standard combination								**E**

ACTUATOR CODES *	P.	5	R	P	30
Group designation					
Multi-spring, pneumatic linear actuator	**P.**				
Actuator size					
205		**1**			
280		**3**			
340A – from DN 15 to DN 50		**5**			
340B – from DN 65 to DN 100		**6**			
435A – from DN 15 to DN 50		**7**			
435B – from DN 65 to DN 100		**8**			
Actuator type					
Direct action (air to close)			**D**		
Reverse action (air to open)			**R**		
Actuator Construction					
Steel construction (painted) – ADCAPure range				**P**	
Stainless steel construction – ADCAPure range				**H**	
Control signal					
0,2 – 1 bar (3 – 15 psi)					**15**
0,4 – 1,2 bar (6 – 18 psi)					**18**
0,4 – 2 bar (6 – 30 psi)					**30**
0,4 – 2,4 bar (6 – 35 psi)					**35**

⟶ To be introduced on ".X.", if supplied in combination with the valve.

Example:

PV926A two way angle valve DN 50, with ASME BPE clamps, soft sealed with high performance EPDM and complete with reverse action actuator signal 0,4 – 1,2 bar, size 340A steel:

Code: PV.96A1D50.5RP30

REMARKS:

(1) Indicate actuator code.

ADCAPure control valves are identified by a serial number on a nameplate, located on the valve and/or actuator yoke.
When ordering spares, always use that serial number.
If the valve has non-standard extras the serial number also has an E (extras).

* For electric actuator ordering codes, consult manufacturer.

КЛАПАНЫ РЕГУЛИРУЮЩИЕ С ПНЕВМОПРИВОДОМ ADCAPure PV926H

(Нержавеющая сталь, гигиеническое исполнение)

ОПИСАНИЕ

Клапаны регулирующие ADCAPure PV926H – это односедельные двухходовые регулирующие клапаны углового исполнения, специально разработанные для применения в пищевой, фармацевтической, химической и косметической отраслях.

Пневматический привод представляет собой мультипружинный мембранный привод прямого действия (DA - подача воздуха закрывает) или обратного действия (RA - подача воздуха открывает клапан).

Данные клапаны разработаны для обеспечения точного управления процессом и имеют самоочищающуюся конструкцию без застойных зон.

ОСНОВНЫЕ ХАРАКТЕРИСТИКИ

Полностью изготовлены из пруткового материала (без штамповки или сварки)
Крышка клапана закреплена на корпусе, для замены привода ее снятие не требуется
Доступно мягкое уплотнение или металл-по-металлу
Самоочищающаяся конструкция (без застойный зон).

ADCAPure
Pharma, Food, Chemical & Cosmetic

ТЕХНИЧЕСКИЕ ХАРАКТЕРИСТИКИ	
Типоразмер, DN	15-100 мм
Номинальное давление, PN	16 бар
Рабочая среда	Насыщенный пар, горячая или перегретая вода, другие технические жидкости, воздух и газы, совместимые с материалами конструкции
Доступные модели	PV926H
Характеристики регулирования (тип плунжера)	Равнопроцентная EQP Линейная PL
Исполнение	Полнопроходное Редуцированное или для предельно низких расходов по запросу
Присоединения	Кламповое соединение согласно стандарту ASME BPE или сварное (ETO). Другие стандарты присоединений по запросу
Монтаж на трубопроводе	Исполнения с мягким седловым уплотнением Модели с паровым барьером Модели горизонтальной конструкции Комплектация привода различными опциями: позиционеры, датчики положения, фильтры-редукторы и т.д. Модели с крышкой корпуса на болтах
Стандарты обработки поверхностей	Внутренние части, контактирующие со средой: Ra ≤ 0,51 мкм - SF1. Наружные: Ra ≤ 0,76 мкм - SF3. Прочие условия обработки поверхности см. IS PV20.00 E - Техническая информация. Ультразвуковая очистка. Привод (нержавеющая сталь): сатинированная пескоструйная обработка 1,6 микрон Ra. Привод (сталь): окрашенный в электростатическом поле.
Особенности производства и упаковки	Сборка и упаковка осуществляется в специальном стерильном цеху, сертифицированному согласно ISO 14644-1.

Valsteam ADCA Engineering оставляет за собой право вносить изменения в материалы и конструкции без предварительного уведомления.

	Все отверстия клапана герметично закрыты заглушками, оборудование упаковано в термоусадочную пленку, пригодную для вторичной переработки, во избежание загрязнений и повреждения во время транспортировки и хранения.

ОГРАНИЧЕНИЯ ПО ПРИМЕНЕНИЮ*	
Модель клапана	**V926H**
Номинальное давление	PN16 бар
Максимальное рабочее давление	13 бар при 38ºC
Максимальное рабочее давление для пара	6 бар
Максимальная рабочая температура (пар или вода)	170 ºC
Максимальная рабочая температура (воздух)	150 ºC
Минимальная температура	-10 ºC

* Другие значения параметров температуры и давления по запросу.

Оборудование согласно PED Директиве – группа 2	
PN16	**Категория**
DN15 – DN50	SEP
DN 65 – DN 100	1 (Маркировка CE)

ПРОПУСКНАЯ СПОСОБНОСТЬ, м3/ч

Ø Седла, мм	Ход штока, мм	Типоразмер							
		DN1/2”	DN3/4”	DN1”	DN11/2”	DN2”	DN21/2”	DN3”	DN4”
4*	15	0,1	-	-	-	-	-	-	-
4*		0,25	-	-	-	-	-	-	-
4*		0,5	-	-	-	-	-	-	-
8*		1	-	-	-	-	-	-	-
8*		1,5	-	-	-	-	-	-	-
8*		2	2	-	-	-	-	-	-
12		-	2,3	2,8	-	-	-	-	-
12		-	2,9	3,7	-	-	-	-	-
15		-	4,2	5,2	7,8	-	-	-	-
19		-	-	7	9,8	-	-	-	-
25	20	-	-	-	14,7	21,2	-	-	-
32		-	-	-	17,8	25,4	31	-	-
38		-	-	-	-	27,7	34,6	40,8	
47		-	-	-	-	34,7	41	49,2	54,1
50		-	-	-	-	-	49	61	68
65	30	-	-	-	-	-	-	63,4	91
76		-	-	-	-	-	-	-	112,1
96		-	-	-	-	-	-	-	136,7

* Пропускная характеристика для низких расходов доступна только для выделенных характеристик.
Для пересчета Kvs = Cv (US) x 0,855.

ХАРАКТЕРИСТИКИ РЕГУЛИРОВАНИЯ

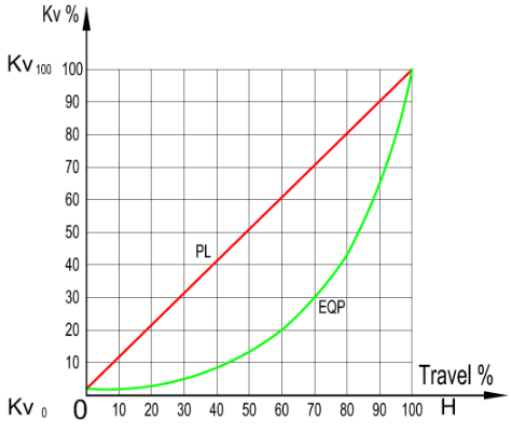

ВЕСОГАБАРИТНЫЕ ХАРАКТЕРИСТИКИ КЛАПАНА

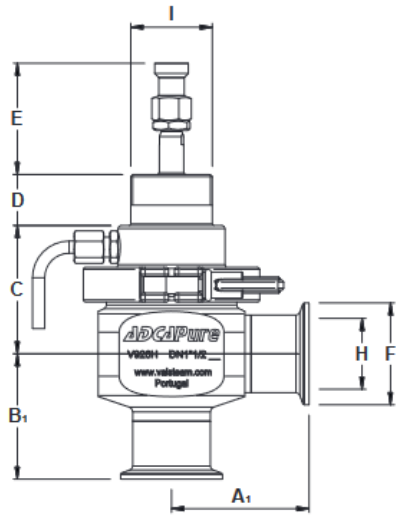

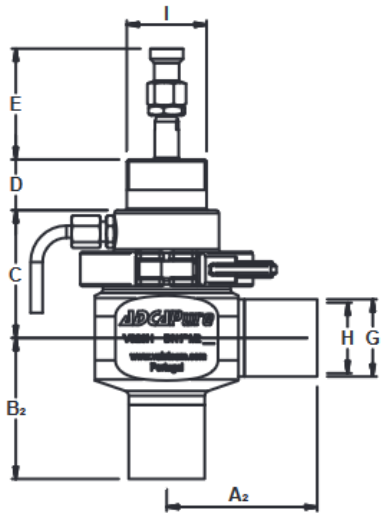

DN	A1	A2	B1	B2	C	D	E	F	G	H	I	Масса, кг
½”	52	54	41	41	51	25	45	25	12,7	9,4	M40x1,5	1,3
¾”	52	56	45	51	53	25	45	25	19,05	15,75	M40x1,5	1,4
1”	54	59	49	57	58	25	45	50,5	25,4	22,1	M40x1,5	1,6
11/2”	68	76	62	70	63	25	45	50,5	38,1	34,8	M40x1,5	2,8
2”	68	78	65	78	68	25	45	64	50,8	47,5	M40x1,5	3,1
21/2”	72	92	78	98	75	25	45	77,5	63,5	60,2	M40x1,5	4,0
3”	92	115	86	109	95	25	45	91	76,2	72,9	M45x1,5	8,4
4”	92	119	99	125	107	25	45	119	101,6	97,38	M45x1,5	10,9

Примечания: Присоединительные размеры не стандартизированы. По запросу доступны различные размеры.

ВЕСОГАБАРИТНЫЕ ХАРАКТЕРИСТИКИ ПНЕВМАТИЧЕСКОГО ПРИВОДА

Модель привода	D	E	Масса, кг
PA205	235	210	5,7
PA280	240	275	8,8
PA340	265	335	14,3
PA435	295	430	24,5

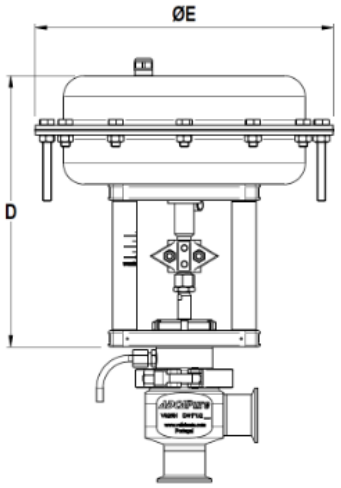

Valsteam ADCA Engineering оставляет за собой право вносить изменения в материалы и конструкции без предварительного уведомления.

СПЕЦИФИКАЦИЯ МАТЕРИАЛОВ

№	Наименование	Материал
1	Корпус	AISI 316L / 1.4404
2	Крышка	AISI 316L / 1.4404
3	Плунжер*	AISI 316L / 1.4404
4	Диск плунжера*	AISI 316L / 1.4404
5	Шток*	AISI 316L / 1.4404
6	Уплотнение по плунжеру*	EPDM; PTFE; Viton
7	Уплотнение O-ring*	EPDM
8	Центрирующее кольцо	AISI 316L / 1.4404
9	Уплотнение O-ring*	EPDM; PTFE; Viton
10	Уплотнение по штоку*	EPDM; PTFE; Viton

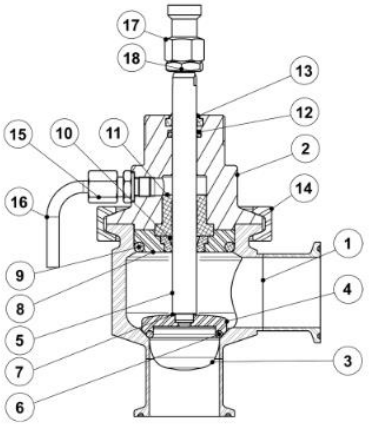

11	Направляющая втулка*	TFM 1600
12	Уплотнение O-ring*	EPDM
13	Кольцо*	Viton
14	Кламповое соединение	AISI 316 / 1.4401
15	Контроль протечек	AISI 304 / 1.4301
15A	Ниппель	AISI 316L / 1.4404
16	Дренажная трубка	AISI 316 / 1.4401
17	Адаптер	AISI 316 / 1.4401
18	Стопорная гайка	Нержавеющая сталь A2-70
19	Пружина*	AISI 302 / 1.4300
20	Шевронный пакет*	PTFE
21	Уплотнение O-ring*	EPDM
22	Шайба*	AISI 304 / 1.4301
23	Гайка сальника	AISI 316L / 1.4404
50	Опора (сталь)	C45E / 1.1191
	Опора (нерж. сталь)	AISI 304 / 1.4301
51	Привод (сталь)	S235JRG2 / 1.0038
	Привод (нерж. сталь)	AISI 304 / 1.4301
52	Мембрана*	NBR 70

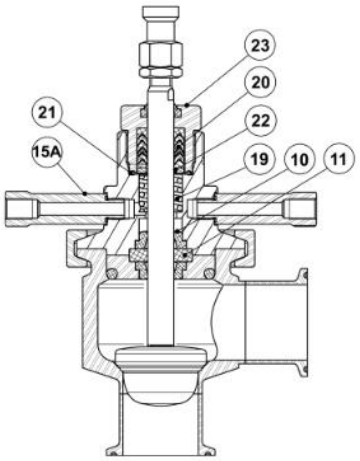

53	Стопорная гайка	A351 CF8 / 1.4308	Исполнение с паровым барьером
54	Муфта (индикатор хода)	A351 CF8 / 1.4308	

* Доступные к заказу запасные части
Примечания: Сертификат на уплотнительные материалы FDA / USP Class VI по запросу.
У всех клапанов есть серийный номер.
В случае нестандартных клапанов этот номер должен быть указан при заказе запасных частей.

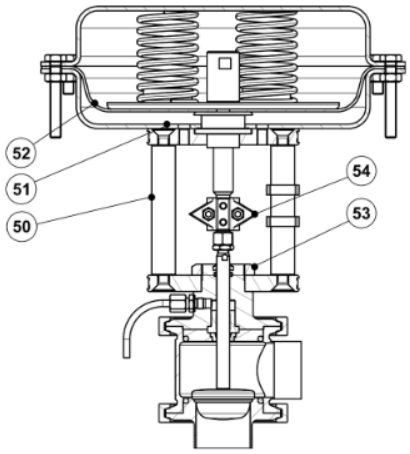

ОПИСАНИЯ ОСНОВНЫХ ИСПОЛНЕНИЙ

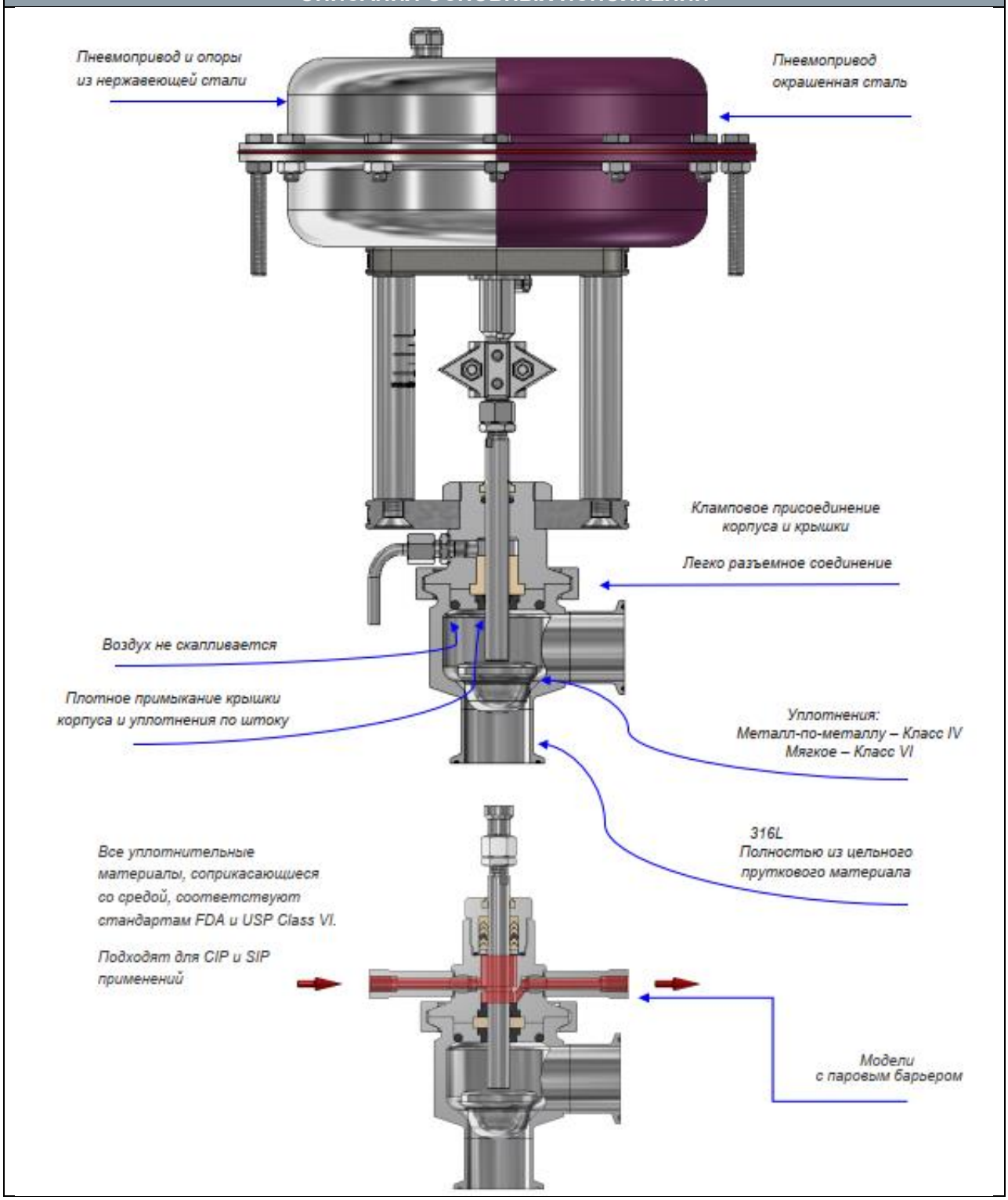

ORDERING CODES V926H								
VALVE CODES	**P**	**V**	**.96H**	**1**	**D**	**15**	**.X.**	
Actuator type								
Pneumatic actuator	**P**							
Electric actuator	**E**							
Group designation								
Globe valve, two-way		**V**						
Valve model								
V926H – hygienic two way angle valve			**.96H**					
Valve plug								
Equal percentage (EQP) – soft sealed with high performance EPDM **a)**				**1**				
Equal percentage (EQP) – metal to metal				**3**				
Linear (PL) – soft sealed with high performance EPDM **a)**				**6**				
Linear (PL) – metal to metal				**7**				
Pipe connection								
Clamp ferrule ASME BPE					**D**			
Tube weld (ETO) according to ASME BPE					**DI**			
Size								
1/2"						**15**		
3/4"						**20**		
1"						**25**		
...								
Actuator							**(1)**	
Extras								
Full description or additional codes have to be added in case of non-standard combination								**E**

a) Other soft seals on request.

ACTUATOR CODES *	P.	5	R	P	30
Group designation					
Multi-spring, pneumatic linear actuator	**P.**				
Actuator size					
205		**1**			
280		**3**			
340A – from DN 15 to DN 50		**5**			
340B – from DN 65 to DN 100		**6**			
435A – from DN 15 to DN 50		**7**			
435B – from DN 65 to DN 100		**8**			
Actuator type					
Direct action (air to close)			**D**		
Reverse action (air to open)			**R**		
Actuator Construction					
Steel construction (painted) – ADCAPure range				**P**	
Stainless steel construction – ADCAPure range				**H**	
Control signal					
0,2 – 1 bar (3 – 15 psi)					**15**
0,4 – 1,2 bar (6 – 18 psi)					**18**
0,4 – 2 bar (6 – 30 psi)					**30**
0,4 – 2,4 bar (6 – 35 psi)					**35**

→ To be introduced on ".X.", if supplied in combination with the valve.

Example:

PV926H two way angle valve DN 50, with ASME BPE clamps, soft sealed with high performance EPDM and complete with reverse action actuator signal 0,4 – 1,2 bar, size 340A steel:

Code: PV.96H1D50.5RP30

REMARKS:

(1) Indicate actuator code.

ADCAPure control valves are identified by a serial number on a nameplate, located on the valve and/or actuator yoke.
When ordering spares, always use that serial number.
If the valve has non-standard extras the serial number also has an E (extras).

* For electric actuator ordering codes, consult manufacturer.

Алматы (7273)495-231
Ангарск (3955)60-70-56
Архангельск (8182)63-90-72
Астрахань (8512)99-46-04
Барнаул (3852)73-04-60
Белгород (4722)40-23-64
Благовещенск (4162)22-76-07
Брянск (4832)59-03-52
Владивосток (423)249-28-31
Владикавказ (8672)28-90-48
Владимир (4922)49-43-18
Волгоград (844)278-03-48
Вологда (8172)26-41-59
Воронеж (473)204-51-73
Екатеринбург (343)384-55-89
Иваново (4932)77-34-06
Ижевск (3412)26-03-58
Иркутск (395)279-98-46
Казань (843)206-01-48
Калининград (4012)72-03-81
Калуга (4842)92-23-67
Кемерово (3842)65-04-62
Киров (8332)68-02-04
Коломна (4966)23-41-49
Кострома (4942)77-07-48
Краснодар (861)203-40-90
Красноярск (391)204-63-61
Курск (4712)77-13-04
Курган (3522)50-90-47
Липецк (4742)52-20-81
Магнитогорск (3519)55-03-13
Москва (495)268-04-70
Мурманск (8152)59-64-93
Набережные Челны (8552)20-53-41
Нижний Новгород (831)429-08-12
Новокузнецк (3843)20-46-81
Ноябрьск (3496)41-32-12
Новосибирск (383)227-86-73
Омск (3812)21-46-40
Орел (4862)44-53-42
Оренбург (3532)37-68-04
Пенза (8412)22-31-16
Петрозаводск (8142)55-98-37
Псков (8112)59-10-37
Пермь (342)205-81-47
Ростов-на-Дону (863)308-18-15
Рязань (4912)46-61-64
Самара (846)206-03-16
Санкт-Петербург (812)309-46-40
Саратов (845)249-38-78
Севастополь (8692)22-31-93
Саранск (8342)22-96-24
Симферополь (3652)67-13-56
Смоленск (4812)29-41-54
Сочи (862)225-72-31
Ставрополь (8652)20-65-13
Сургут (3462)77-98-35
Сыктывкар (8212)25-95-17
Тамбов (4752)50-40-97
Тверь (4822)63-31-35
Тольятти (8482)63-91-07
Томск (3822)98-41-53
Тула (4872)33-79-87
Тюмень (3452)66-21-18
Ульяновск (8422)24-23-59
Улан-Удэ (3012)59-97-51
Уфа (347)229-48-12
Хабаровск (4212)92-98-04
Чебоксары (8352)28-53-07
Челябинск (351)202-03-61
Череповец (8202)49-02-64
Чита (3022)38-34-83
Якутск (4112)23-90-97
Ярославль (4852)69-52-93

Россия +7(495)268-04-70 **Казахстан** +7(7172)727-132 **Киргизия** +996(312)96-26-47

https://adca.nt-rt.ru/ || acd@nt-rt.ru