Алматы (7273)495-231
Ангарск (3955)60-70-56
Архангельск (8182)63-90-72
Астрахань (8512)99-46-04
Барнаул (3852)73-04-60
Белгород (4722)40-23-64
Благовещенск (4162)22-76-07
Брянск (4832)59-03-52
Владивосток (423)249-28-31
Владикавказ (8672)28-90-48
Владимир (4922)49-43-18
Волгоград (844)278-03-48
Вологда (8172)26-41-59
Воронеж (473)204-51-73
Екатеринбург (343)384-55-89
Иваново (4932)77-34-06
Ижевск (3412)26-03-58
Иркутск (395)279-98-46
Казань (843)206-01-48
Калининград (4012)72-03-81
Калуга (4842)92-23-67
Кемерово (3842)65-04-62
Киров (8332)68-02-04
Коломна (4966)23-41-49
Кострома (4942)77-07-48
Краснодар (861)203-40-90
Красноярск (391)204-63-61
Курск (4712)77-13-04
Курган (3522)50-90-47
Липецк (4742)52-20-81
Магнитогорск (3519)55-03-13
Москва (495)268-04-70
Мурманск (8152)59-64-93
Набережные Челны (8552)20-53-41
Нижний Новгород (831)429-08-12
Новокузнецк (3843)20-46-81
Ноябрьск (3496)41-32-12
Новосибирск (383)227-86-73
Омск (3812)21-46-40
Орел (4862)44-53-42
Оренбург (3532)37-68-04
Пенза (8412)22-31-16
Петрозаводск (8142)55-98-37
Псков (8112)59-10-37
Пермь (342)205-81-47
Ростов-на-Дону (863)308-18-15
Рязань (4912)46-61-64
Самара (846)206-03-16
Санкт-Петербург (812)309-46-40
Саратов (845)249-38-78
Севастополь (8692)22-31-93
Саранск (8342)22-96-24
Симферополь (3652)67-13-56
Смоленск (4812)29-41-54
Сочи (862)225-72-31
Ставрополь (8652)20-65-13
Сургут (3462)77-98-35
Сыктывкар (8212)25-95-17
Тамбов (4752)50-40-97
Тверь (4822)63-31-35
Тольятти (8482)63-91-07
Томск (3822)98-41-53
Тула (4872)33-79-87
Тюмень (3452)66-21-18
Ульяновск (8422)24-23-59
Улан-Удэ (3012)59-97-51
Уфа (347)229-48-12
Хабаровск (4212)92-98-04
Чебоксары (8352)28-53-07
Челябинск (351)202-03-61
Череповец (8202)49-02-64
Чита (3022)38-34-83
Якутск (4112)23-90-97
Ярославль (4852)69-52-93

Россия +7(495)268-04-70 Казахстан +7(7172)727-132 Киргизия +996(312)96-26-47

https://adca.nt-rt.ru/ || acd@nt-rt.ru

РЕГУЛИРУЮЩИЙ КЛАПАН С ПНЕВМОПРИВОДОМ PV928

КЛАПАНЫ РЕГУЛИРУЮЩИЕ С ПНЕВМОПРИВОДОМ ADCAPure PV928

(Нержавеющая сталь, гигиеническое исполнение)

ОПИСАНИЕ

Клапаны регулирующие ADCAPure PV928 – это двух- или трехходовые регулирующие клапаны углового исполнения, специально разработанные для применения в пищевой, фармацевтической, химической и косметической отраслях.

Пневматический привод представляет собой мультипружинный мембранный привод прямого действия (DA - подача воздуха закрывает) или обратного действия (RA - подача воздуха открывает клапан).

Данные клапаны разработаны для обеспечения точного управления процессом и имеют самоочищающуюся конструкцию без застойных зон.

ОСНОВНЫЕ ХАРАКТЕРИСТИКИ

Полностью изготовлены из пруткового материала (без штамповки или сварки)
Крышка клапана закреплена на корпусе, для замены привода ее снятие не требуется
Возможность быстрого и удобного обслуживания за счет кламмового соединения на корпусе
Самоочищающаяся конструкция (без застойный зон).

ADCAPure
Pharma, Food, Chemical & Cosmetic

ТЕХНИЧЕСКИЕ ХАРАКТЕРИСТИКИ	
Типоразмер, DN	15-100 мм
Номинальное давление, PN	16 бар
Рабочая среда	Насыщенный пар, горячая или перегретая вода, другие технические жидкости, воздух и газы, совместимые с материалами конструкции
Доступные модели	PV928L – двухходовой угловой клапан; PV928H – двухходовой горизонтальный клапан; PV928M – трехходовой смешивающий клапан; PV928D – трехходовой разделительный клапан.
Характеристики регулирования (тип плунжера)	Равнопроцентная EQP Линейная PL
Исполнение	Полнопроходное Редуцированное или для предельно низких расходов по запросу
Присоединения	Резьбовые соединения согласно стандартам DIN, кламповые соединения или сварные соединения. Стандарты исполнений уточняются при заказе.
Монтаж на трубопроводе	Исполнения с мягким седловым уплотнением Модели с паровым барьером Исполнения со сниженным уровнем шума Исполнения в антикавитационной конструкции Комплектация привода различными опциями: позиционеры, датчики положения, фильтры-редукторы и т.д.
Стандарты обработки поверхностей	Внутренние части, контактирующие со средой: Ra ≤ 0,51 мкм - SF1. Наружные: Ra ≤ 0,76 мкм - SF3. Прочие условия обработки поверхности см. IS PV20.00 E - Техническая информация. Ультразвуковая очистка.

	Привод (нержавеющая сталь): сатинированная пескоструйная обработка 1,6 микрон Ra. Привод (сталь): окрашенный в электростатическом поле.
Особенности производства и упаковки	Сборка и упаковка осуществляется в специальном стерильном цеху, сертифицированному согласно ISO 14644-1. Все отверстия клапана герметично закрыты заглушками, оборудование упаковано в термоусадочную пленку, пригодную для вторичной переработки, во избежание загрязнений и повреждения во время транспортировки и хранения.

ОГРАНИЧЕНИЯ ПО ПРИМЕНЕНИЮ*	
Модель клапана	**V928**
Номинальное давление	PN16 бар
Максимальное рабочее давление	13 бар при 38ºC
Максимальное рабочее давление для пара	6 бар
Максимальная рабочая температура (пар или вода)	170 ºC
Максимальная рабочая температура (воздух)	150 ºC
Минимальная температура	-10 ºC

* Другие значения параметров температуры и давления по запросу.

Оборудование согласно PED Директиве – группа 2	
PN16	**Категория**
DN15 – DN50	SEP
DN 65 – DN 100	1 (Маркировка CE)

ПРОПУСКНАЯ СПОСОБНОСТЬ, м3/ч										
Ø Седла, мм	Ход штока, мм	Типоразмер								
		DN15	DN20	DN25	DN32	DN40	DN50	DN65	DN80	DN100
4*	20	0,1	-	-	-	-	-	-	-	-
4*		0,25	-	-	-	-	-	-	-	-
4*		0,5	-	-	-	-	-	-	-	-
8*		1	-	-	-	-	-	-	-	-
8*		1,5	-	-	-	-	-	-	-	-
8*		2	2,4	-	-	-	-	-	-	-
12		2,3	2,8	3	-	-	-	-	-	-
12		2,9	3,7	4	4,3	-	-	-	-	-
15		4,2	5,2	6,5	7,8	8,4	-	-	-	-
19		-	7	8,7	9,8	11,2	12,3		-	-
25		-	-	12	14,7	18	21,1	23	-	-
32		-	-	-	17,8	21	25,4	31	34	-
38		-	-	-	-	22,2	27,7	34,6	40,8	44,7
50		-	-	-	-	-	40,1	49	61	68
65	30	-	-	-	-	-	-	63,4	79,2	91
76		-	-	-	-	-	-	-	89,7	112,1
96		-	-	-	-	-	-	-	-	136,7

* Пропускная характеристика для низких расходов доступна только для выделенных характеристик.
Для пересчета Kvs = Cv (US) x 0,855.

ХАРАКТЕРИСТИКИ РЕГУЛИРОВАНИЯ

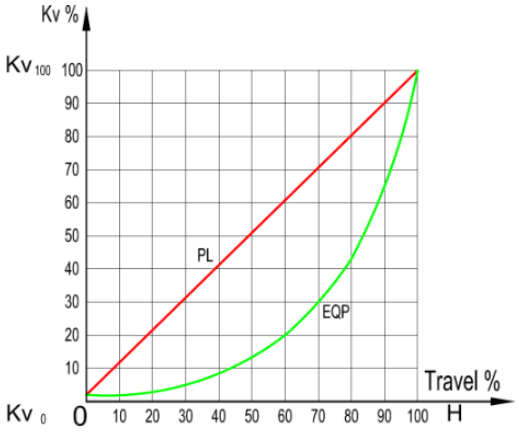

ВЕСОГАБАРИТНЫЕ ХАРАКТЕРИСТИКИ КЛАПАНА

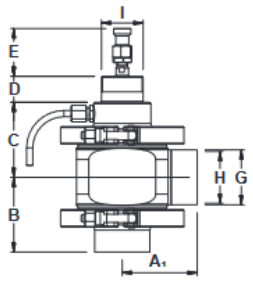

V928L

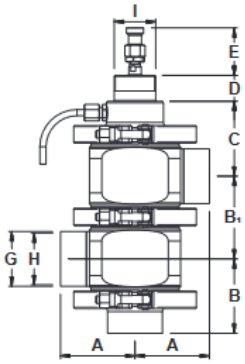

V928H *

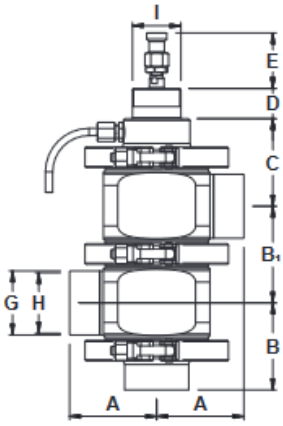

V928MV

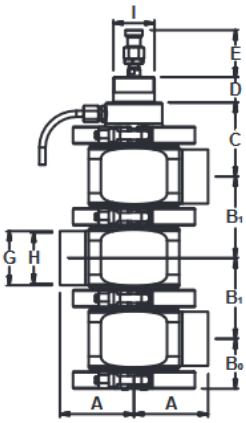

V928MH
V928D

DN	A1	A2	B1	B2	A3	B3	B0	B1	C	D	E	G	H	I	Масса, кг
15	50	45	62	65	55	66	34	50	56	25	45	19	16	M40x1,5	2,3
20	50	45	62	65	57	69	34	50	56	25	45	23	20	M40x1,5	2,5
25	55	55	55	66	63	84	36	55	59	25	45	29	26	M40x1,5	2,7
32	56	56	69	71	88	91	40	62	63	25	45	35	32	M40x1,5	3,8
40	64	64	77	74	74	97	45	73	69	25	45	41	38	M40x1,5	3,9
50	72	72	83	80	82	107	51	85	75	25	45	53	50	M40x1,5	5,1
65	86	86	92	92	104	126	64	110	92	25	45	70	66	M45x1,5	9,9
80	92	109	92	106	109	154	71	125	100	25	45	85	81	M45x1,5	10,9
100	119	119	98	116	124	173	80	144	109	25	45	104	100	M45x1,5	16,2

Примечания: Присоединительные размеры не стандартизированы. По запросу доступны различные размеры: A1 и B1 - сварная труба (ETO) согласно DIN 11866-A (DIN 11850-2). A2 и B2 - клампoвое DIN (DIN 32676-A). A3 и B3 - Гигиеническая наружная резьба DIN (DIN 11851), для труб DIN 11866-A (DIN 11850-2). Альтернатива: асептическая наружная резьба DIN (DIN 11864 - 1, форма A), для труб DIN 11866-A (DIN 11850-2). Другие размеры и стандарты по запросу.
* Конфигурация с соединениями внахлест возможна только для версий трубной сварки (ETO).
** Вес указан для стандартного клапана V928L с трубными сварными соединениями (ETO). По поводу других версий обращайтесь к производителю.

ВЕСОГАБАРИТНЫЕ ХАРАКТЕРИСТИКИ ПНЕВМАТИЧЕСКОГО ПРИВОДА

Модель привода	D	E	Масса, кг
PA205	235	210	5,7
PA280	240	275	8,8
PA340	265	335	14,3
PA435	295	430	24,5

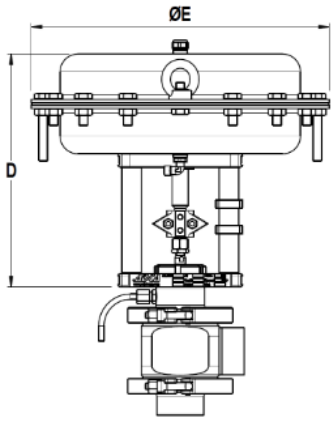

СПЕЦИФИКАЦИЯ МАТЕРИАЛОВ

№	Наименование	Материал
1	Корпус	AISI 316L / 1.4404
2	Крышка	AISI 316L / 1.4404
2A	Нижняя часть корпуса	AISI 316L / 1.4404
3	Плунжер*	AISI 316L / 1.4404
4	Диск плунжера	AISI 316L / 1.4404
5	Шток	AISI 316L / 1.4404
6	Уплотнение по плунжеру	EPDM; PTFE; Viton
7	Уплотнение O-ring	EPDM; PTFE; Viton
8	Центрирующее кольцо	AISI 316L / 1.4404
9	Уплотнение O-ring*	EPDM; PTFE; Viton

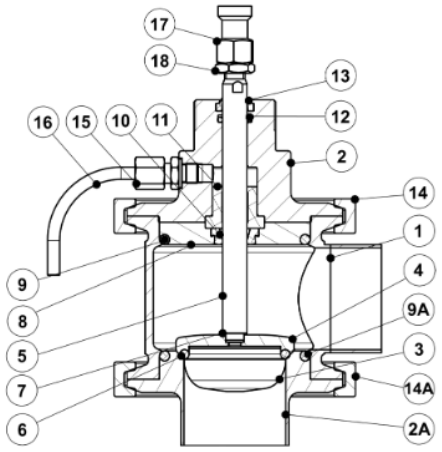

9A	Уплотнение O-ring*	EPDM; PTFE; Viton
10	Уплотнение штока*	EPDM; PTFE; Viton
11	Направляющая втулка*	TFM1600
12	Уплотнение O-ring*	EPDM
13	Кольцо*	Viton
14	Кламповое соединение	AISI 316 / 1.4401
14A	Кламповое соединение	AISI 316 / 1.4401
15	Контроль протечек	AISI 304 / 1.4301
15A	Ниппель	AISI 316L / 1.4404
16	Дренажная трубка	AISI 316 / 1.4401
17	Адаптер	AISI 316 / 1.4401
18	Стопорная гайка	Нержавеющая сталь A2-70
19	Пружина	AISI 302 / 1.4300
20	Шевронный пакет уплотнений*	PTFE
21	Уплотнение O-ring*	EPDM
22	Шайба*	AISI 304 / 1.4301
23	Гайка сальника	AISI 316L / 1.4404
50	Опора (сталь)	C45E / 1.1191
	Опора (нерж. сталь)	AISI 304 / 1.4301

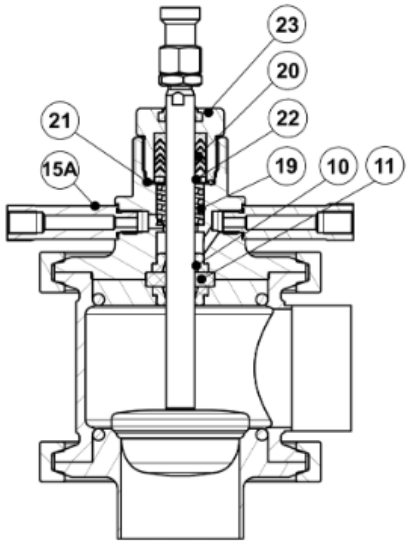

51	Привод (сталь)	S235JRG2 / 1.0038
	Привод (нерж. сталь)	AISI 304 / 1.4301
52	Мембрана*	NBR 70
53	Стопорная гайка	A351 CF8 / 1.4308
54	Муфта (индикатор хода)	A351 CF8 / 1.4308

Исполнение с паровым барьером

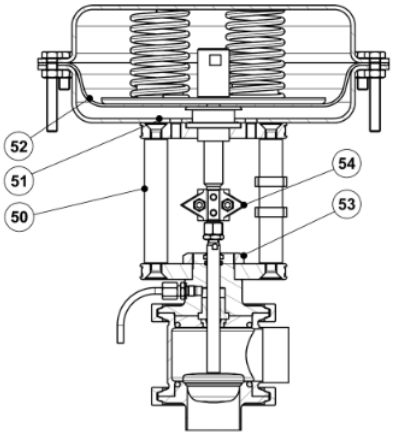

* Доступные к заказу запасные части
Примечания: Сертификат на уплотнительные материалы FDA / USP Class VI по запросу.
У всех клапанов есть серийный номер.
В случае нестандартных клапанов этот номер должен быть указан при заказе запасных частей.

ОПИСАНИЯ ОСНОВНЫХ ИСПОЛНЕНИЙ	
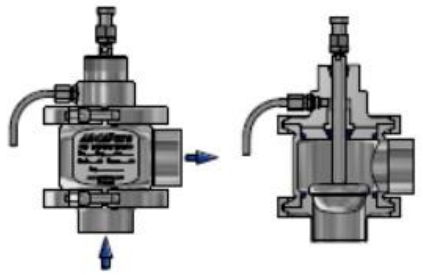	**V928 Тип L** Двухходовая базовая стандартная угловая конструкция в гигиеническом исполнении. Вертикальный вход клапана имеет встроенное седло. Направление потока среды всегда должно быть перпендикулярно положению закрытия плунжера (см. изображение).
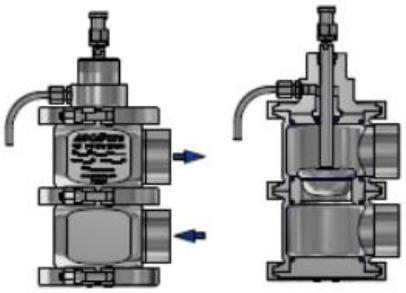	**V928 Тип H** Двухходовая конструкция с двумя основными корпусами клапана, каждый с горизонтальным соединением. Седло клапана расположено между двумя основными корпусами. Конфигурация с соединениями внахлест возможна только при сварном соединении.
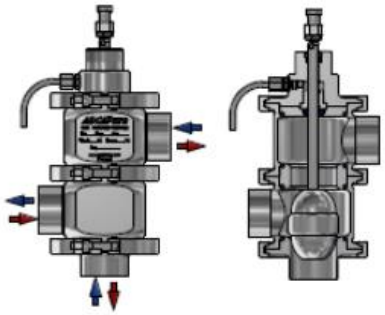	**V928 Тип MV** Трехходовой клапан с двумя основными корпусами клапана и нижним вертикальным соединением. Этот клапан может использоваться для смешивания или разделения потоков среды.
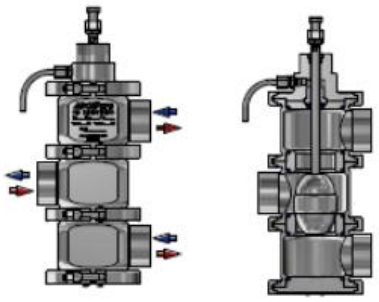	**V928 Тип MH** Трехходовой клапан с тремя основными корпусами и всеми соединениями в горизонтальной плоскости. Этот клапан может использоваться для смешивания или разделения потоков среды.
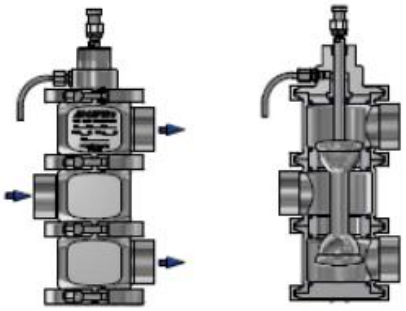	**V928 Тип D** Конструкция трехходового клапана с тремя основными корпусами и подключением в горизонтальной плоскости. Этот клапан предназначен для разделения потока.

ORDERING CODES V928								
VALVE CODES	**P**	**V**	**.98L**	**1**	**G1**	**15**	**.X.**	
Actuator type								
Pneumatic actuator	**P**							
Electric actuator	**E**							
Group designation								
Globe valve, two / three way		**V**						
Valve model								
V928L – two way angle valve			**.98L**					
V928H – two way horizontal valve			**.98H**					
V928MV – three way angle mixing / diverting valve			**.98MV**					
V928MH – three way horizontal mixing / diverting valve			**.98MH**					
V928D – three way diverting valve			**.98D**					
Valve plug								
EQP (equal percentage) – soft sealed with high performance EPDM **a)**				**1**				
EQP (equal percentage) – metal to metal (AISI 316L / 1.4404)				**3**				
PL (linear) – soft sealed with high performance EPDM **a)**				**6**				
PL (linear) – metal to metal (AISI 316L / 1.4404)				**7**				
Pipe connection								
Clamp ferrules DIN (DIN 32676-A)					**F**			
Hygienic male threads DIN (DIN 11851)					**G1**			
Aseptic male threads DIN (DIN 11864-1 Form A)					**G2**			
Tube weld (ETO) according to DIN 11866-A (DIN 11850-2)					**FI**			
Size								
DN 15						**15**		
DN 20						**20**		
DN 25						**25**		
...								
Actuator (1)							**(1)**	
Extras (2)								**E**

a) Other soft seals on request.

ACTUATOR CODES	P.	5	R	P	30
Group designation					
Multi-spring, pneumatic linear actuator	**P.**				
Actuator size					
205		**1**			
280		**3**			
340A – from DN 15 to DN 50		**5**			
340B – from DN 65 to DN 100		**6**			
435A – from DN 15 to DN 50		**7**			
435B – from DN 65 to DN 100		**8**			
Actuator type					
Direct action (air to close)			**D**		
Reverse action (air to open)			**R**		
Actuator Construction					
Steel construction (painted) – ADCAPure range				**P**	
Stainless steel construction – ADCAPure range				**H**	
Control signal					
0,2 – 1 bar (3 – 15 psi)					**15**
0,4 – 1,2 bar (6 – 18 psi)					**18**
0,4 – 2 bar (6 – 30 psi)					**30**
0,4 – 2,4 bar (6 – 35 psi)					**35**

→ To be introduced on ".X.", if supplied in combination with the valve.

Example:

PV928L two way angle valve DN 50, male threads DIN 11851, complete with reverse action actuator signal 0,4 – 2 bar, size 340A steel:

Code: PV.98L1G150.5RP30

REMARKS:
(1) Indicate actuator code.

(2) Full description or additional codes have to be added in case of non-standard combination

ADCAPure control valves are identified by a serial number on a nameplate, located on the valve and/or actuator yoke.
When ordering spares, always use that serial number. If the valve has non-standard extras, the serial number also has an E (extras).

Алматы (7273)495-231
Ангарск (3955)60-70-56
Архангельск (8182)63-90-72
Астрахань (8512)99-46-04
Барнаул (3852)73-04-60
Белгород (4722)40-23-64
Благовещенск (4162)22-76-07
Брянск (4832)59-03-52
Владивосток (423)249-28-31
Владикавказ (8672)28-90-48
Владимир (4922)49-43-18
Волгоград (844)278-03-48
Вологда (8172)26-41-59
Воронеж (473)204-51-73
Екатеринбург (343)384-55-89
Иваново (4932)77-34-06
Ижевск (3412)26-03-58
Иркутск (395)279-98-46
Казань (843)206-01-48
Калининград (4012)72-03-81
Калуга (4842)92-23-67
Кемерово (3842)65-04-62
Киров (8332)68-02-04
Коломна (4966)23-41-49
Кострома (4942)77-07-48
Краснодар (861)203-40-90
Красноярск (391)204-63-61
Курск (4712)77-13-04
Курган (3522)50-90-47
Липецк (4742)52-20-81
Магнитогорск (3519)55-03-13
Москва (495)268-04-70
Мурманск (8152)59-64-93
Набережные Челны (8552)20-53-41
Нижний Новгород (831)429-08-12
Новокузнецк (3843)20-46-81
Ноябрьск (3496)41-32-12
Новосибирск (383)227-86-73
Омск (3812)21-46-40
Орел (4862)44-53-42
Оренбург (3532)37-68-04
Пенза (8412)22-31-16
Петрозаводск (8142)55-98-37
Псков (8112)59-10-37
Пермь (342)205-81-47
Ростов-на-Дону (863)308-18-15
Рязань (4912)46-61-64
Самара (846)206-03-16
Санкт-Петербург (812)309-46-40
Саратов (845)249-38-78
Севастополь (8692)22-31-93
Саранск (8342)22-96-24
Симферополь (3652)67-13-56
Смоленск (4812)29-41-54
Сочи (862)225-72-31
Ставрополь (8652)20-65-13
Сургут (3462)77-98-35
Сыктывкар (8212)25-95-17
Тамбов (4752)50-40-97
Тверь (4822)63-31-35
Тольятти (8482)63-91-07
Томск (3822)98-41-53
Тула (4872)33-79-87
Тюмень (3452)66-21-18
Ульяновск (8422)24-23-59
Улан-Удэ (3012)59-97-51
Уфа (347)229-48-12
Хабаровск (4212)92-98-04
Чебоксары (8352)28-53-07
Челябинск (351)202-03-61
Череповец (8202)49-02-64
Чита (3022)38-34-83
Якутск (4112)23-90-97
Ярославль (4852)69-52-93

Россия +7(495)268-04-70 **Казахстан** +7(7172)727-132 **Киргизия** +996(312)96-26-47

https://adca.nt-rt.ru/ || acd@nt-rt.ru