Алматы (7273)495-231
Ангарск (3955)60-70-56
Архангельск (8182)63-90-72
Астрахань (8512)99-46-04
Барнаул (3852)73-04-60
Белгород (4722)40-23-64
Благовещенск (4162)22-76-07
Брянск (4832)59-03-52
Владивосток (423)249-28-31
Владикавказ (8672)28-90-48
Владимир (4922)49-43-18
Волгоград (844)278-03-48
Вологда (8172)26-41-59
Воронеж (473)204-51-73
Екатеринбург (343)384-55-89
Иваново (4932)77-34-06
Ижевск (3412)26-03-58
Иркутск (395)279-98-46
Казань (843)206-01-48
Калининград (4012)72-03-81
Калуга (4842)92-23-67
Кемерово (3842)65-04-62
Киров (8332)68-02-04
Коломна (4966)23-41-49
Кострома (4942)77-07-48
Краснодар (861)203-40-90
Красноярск (391)204-63-61
Курск (4712)77-13-04
Курган (3522)50-90-47
Липецк (4742)52-20-81
Магнитогорск (3519)55-03-13
Москва (495)268-04-70
Мурманск (8152)59-64-93
Набережные Челны (8552)20-53-41
Нижний Новгород (831)429-08-12
Новокузнецк (3843)20-46-81
Ноябрьск (3496)41-32-12
Новосибирск (383)227-86-73
Омск (3812)21-46-40
Орел (4862)44-53-42
Оренбург (3532)37-68-04
Пенза (8412)22-31-16
Петрозаводск (8142)55-98-37
Псков (8112)59-10-37
Пермь (342)205-81-47
Ростов-на-Дону (863)308-18-15
Рязань (4912)46-61-64
Самара (846)206-03-16
Санкт-Петербург (812)309-46-40
Саратов (845)249-38-78
Севастополь (8692)22-31-93
Саранск (8342)22-96-24
Симферополь (3652)67-13-56
Смоленск (4812)29-41-54
Сочи (862)225-72-31
Ставрополь (8652)20-65-13
Сургут (3462)77-98-35
Сыктывкар (8212)25-95-17
Тамбов (4752)50-40-97
Тверь (4822)63-31-35
Тольятти (8482)63-91-07
Томск (3822)98-41-53
Тула (4872)33-79-87
Тюмень (3452)66-21-18
Ульяновск (8422)24-23-59
Улан-Удэ (3012)59-97-51
Уфа (347)229-48-12
Хабаровск (4212)92-98-04
Чебоксары (8352)28-53-07
Челябинск (351)202-03-61
Череповец (8202)49-02-64
Чита (3022)38-34-83
Якутск (4112)23-90-97
Ярославль (4852)69-52-93

Россия +7(495)268-04-70 Казахстан +7(7172)727-132 Киргизия +996(312)96-26-47

https://adca.nt-rt.ru/ || acd@nt-rt.ru

РЕГУЛИРУЮЩИЕ КЛАПАНЫ V16/2

КЛАПАН РЕГУЛИРУЮЩИЙ
V16/2
(EN)

ОПИСАНИЕ

ADCATrol V16/2 – это серия односедельных двухходовых регулирующих клапанов, разработанных для простых технологических процессов и промышленного применения с некритическими условиями эксплуатации.
Клапаны могут комплектоваться пневматическими, гидравлическими или электрическими приводами для регулирования или перекрытия потоков.

ОСНОВНЫЕ СВОЙСТВА

Надежная конструкция.
Направляющие штока (до DN 50), а также по стойке (от DN 65 до DN 100).
Крышка и плунжер клапана изготовлены из нержавеющей стали.

ОПЦИИ: Седло и плунжер из стелита.
Различные варианты уплотнения штока, включая версии с сильфонным уплотнением.
Шумоглушитель.

РАБОЧАЯ СРЕДА: Насыщенный и перегретый пар. Горячая и перегретая вода.
Сжатый воздух, газы и др.

ИСПОЛНЕНИЯ: V16/2G – корпус из чугуна.
V16/2S – корпус из углеродистой стали.
V16/2i – корпус из нержавеющей стали.

ТИПОРАЗМЕРЫ: DN 15 – DN 100.

ПРИСОЕДИНЕНИЕ: V16/2G – Фланцы согласно EN 1092-2 PN 16.
V16/2S и V16/2i – Фланцы EN 1092-1 PN 16 и PN 40.
Прим.: Стандартные фланцы PN 16 DN 65 поставляются с 4 отверстиями. 8 отверстий, согласно EN 1092-1/ -2, по спецзаказу.

Маркировка CE – Группа 2 (Европейская директива PED)		
PN 16	**PN 40**	**Категория**
DN 15 – 50	DN 15 – 32	SEP
DN 65 – 100	DN 40 – 100	1 (Промаркировано CE)

ОГРАНИЧЕНИЯ ПО ПРИМЕНЕНИЮ

V16/2G **		V16/2S *				V16/2i *			
ФЛАНЦЫ PN 16		ФЛАНЦЫ PN 16		ФЛАНЦЫ PN 40		ФЛАНЦЫ PN 16		ФЛАНЦЫ PN 40	
ДАВЛЕНИЕ	ТЕМПЕРА-ТУРА	ДАВЛЕНИЕ	ТЕМПЕРА-ТУРА	ДАВЛЕНИЕ	ТЕМПЕРА-ТУРА	ДАВЛЕНИЕ	ТЕМПЕРА-ТУРА	ДАВЛЕНИЕ	ТЕМПЕРА-ТУРА
16 бар	-10 ºC / 50 ºC	16 бар	-10 ºC / 50 ºC	40 бар	-10 ºC / 50 ºC	16 бар	-10 ºC / 50 ºC	40 бар	-10 ºC / 50 ºC
14,7 бар	200 ºC	16 бар	200 ºC	40 бар	200 ºC	13,4 бар	200 ºC	33,7 бар	200 ºC
13,9 бар	250 ºC	15,6 бар	250 ºC	35,2 бар	300 ºC	12,7 бар	250 ºC	29,7 бар	300 ºC
12,8 бар	300 ºC	14 бар	300 ºC	32,3 бар	350 ºC	11,8 бар	300 ºC	28,5 бар	350 ºC
11,2 бар	350 ºC	12,9 бар	350 ºC	29,5 бар	400 ºC	11,4 бар	350 ºC	27,4 бар	400 ºC

* В соответствии с EN 1092-1:2018; ** В соответствии с EN 1092-2:2007.

Производитель оставляет за собой право изменять конструктив и исполнение материалов данного оборудования без предварительного уведомления.

CERTIFIED LR ISO 9001

ADCA

ИСПОЛНЕНИЕ КРЫШКИ КЛАПАНА

СТАНДАРТНАЯ КРЫШКА	УДЛИНЕННАЯ КРЫШКА
От -10 °C до 250 °C	свыше 250 ºC

ИСПОЛНЕНИЕ

НЕСБАЛАНСИРОВАННЫЙ ПЛУНЖЕР КЛАПАНА

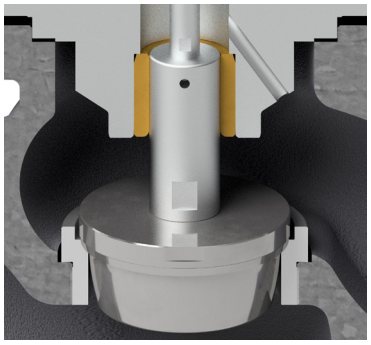

УПЛОТНЕНИЕ ПО ШТОКУ

V-ОБРАЗНЫЕ КОЛЬЦА PTFE/GR (ТИП V1.2)	V-ОБРАЗНЫЕ КОЛЬЦА PTFE (ТИП V2.2)	EPDM (ТИП EP1)	ГРАФИТ (ТИП G1)	СИЛЬФОННОЕ УПЛОТНЕНИЕ	
				PTFE/GR (ТИП BV1)	ГРАФИТ (ТИП BG1)
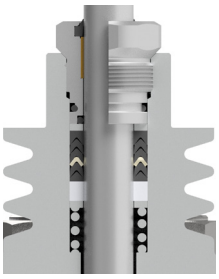	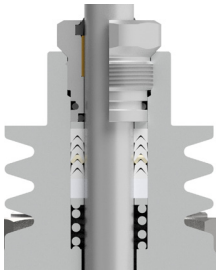	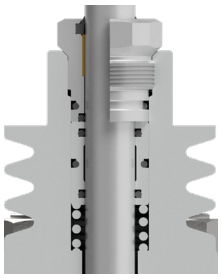	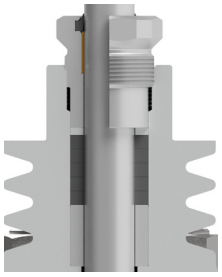	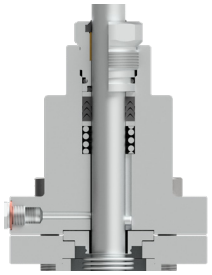	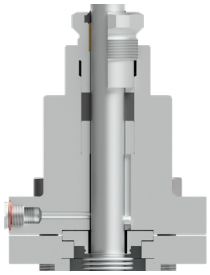
-10 ºC to 220 ºC	-10 ºC to 180 ºC	-10 ºC to 150 ºC *	-10 ºC to 400 ºC	- 60 ºC to 220 ºC **	- 60 ºC to 400 ºC **

* До 180 ºC в системах с паром и горячей водой.
** Максимальное рабочее давление: 25 бар.

ИСПОЛНЕНИЕ ПЛУНЖЕРА

ПАРАБОЛИЧЕСКИЙ

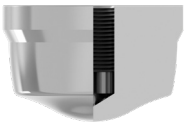

Уплотнение: Металл по металлу
Характерис.: Равнопроцентная (EQP), линейная (PL)
Поток: Под плунжер
Диапазон: 50:1 (EQP), 30:1 (PL)
Протечка: Class IV, acc. to IEC 60534-4

ПАРАБОЛИЧЕСКИЙ (МЯГКОЕ УПЛОТНЕНИЕ)

Уплотнение: PTFE/Графит
Характерис.: Равнопроцентная (EQP), линейная (PL)
Поток: Под плунжер
Диапазон: 50:1 (EQP), 30:1 (PL)
Протечка: Class VI, acc. to IEC 60534-4
Макс. темп.: 200 ºC

Коэффициент пропускной способности – параболический плунжер PL и EQP

Размер клапана	Kvs (м³/ч)										
	2,1	2,7	4	6,3	10	16	25	40	63	100	160
DN 15	●	●	●								
DN 20	●	●	●	●							
DN 25	●	●	●	●	●						
DN 32			●	●	●	●					
DN 40				●	●	●	●				
DN 50					●	●	●	●			
DN 65						●	●	●	●		
DN 80							●	●	●	●	
DN 100								●	●	●	●
СЕДЛО КЛАП.	Ø12 мм.		ø15 мм.	ø19,2 мм.	ø25 мм.	ø32 мм.	ø38 мм.	ø48 мм.	ø65 мм.	ø76 мм.	ø96 мм.
ХОД ШТОКА	20 мм.								30 мм.		

Для расчета Kvs = Cv (US) x 0,865.

Производитель оставляет за собой право изменять конструктив и исполнение материалов данного оборудования без предварительного уведомления.

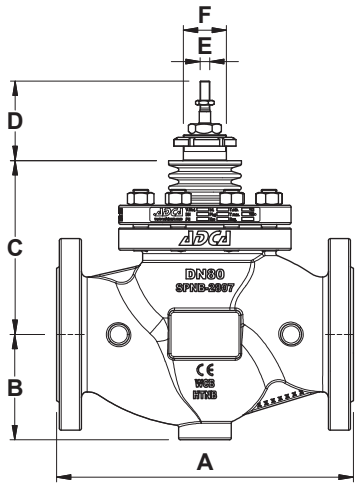

Клапан со стандартной крышкой

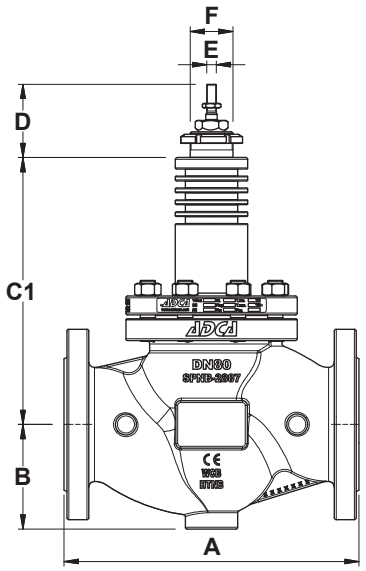

Клапан с удлиненной крышкой

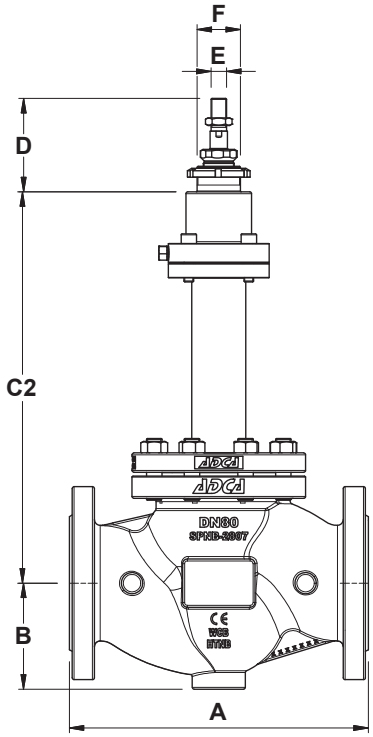

Клапан с сильфонным уплотнением

ГАБАРИТНЫЕ РАЗМЕРЫ КЛАПАНА (мм)									
	ТИПОРАЗМЕР КЛАПАНА								
	DN 15	DN 20	DN 25	DN 32	DN 40	DN 50	DN 65	DN 80	DN 100
A	130	150	160	180	200	230	290	310	350
B	52	53	58	70	75	85	100	110	130
C	104	104	109	109	113	125	176	182	194
C1	169	169	189	189	193	215	276	282	314
C2	271	271	271	271	271	275	365	371	373
D	77								
E	M10 x 1								
F	M40 x 1,5						M45 x 1,5		

Стандартные фланцы PN 16 DN 65 поставляются с 4 отверстиями. 8 отверстий, согласно EN 1092-1/ -2, по спецзаказу.

МАССА КЛАПАНА (кг)									
	ТИПОРАЗМЕР КЛАПАНА								
	DN 15	DN 20	DN 25	DN 32	DN 40	DN 50	DN 65	DN 80	DN 100
Стандартная	5,1	6	6,9	10	12,6	16,4	31,8	38,2	50,6
Удлиненная	5,8	6,7	7,6	10,9	13,5	17,3	32,2	38,5	51,1
Упл. сильфон	7,8	8,7	9,5	12,6	15,3	18,8	32,6	38,7	51,6

МАКСИМАЛЬНОЕ ДОПУСТИМОЕ ПУСКОВОЕ УСИЛИЕ (kN)									
	ТИПОРАЗМЕР КЛАПАНА								
	DN 15	DN 20	DN 25	DN 32	DN 40	DN 50	DN 65	DN 80	DN 100
УСИЛИЕ	12								

Производитель оставляет за собой право изменять конструктив и исполнение материалов данного оборудования без предварительного уведомления.

ПНЕВМАТИЧЕСКИЕ ПРИВОДЫ СЕРИИ PA

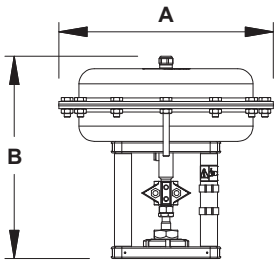

ГАБАРИТНЫЕ РАЗМЕРЫ ПНЕВМОПРИВОДА (мм)						
МОДЕЛЬ	PA10	PA206	PA281	PA341	PA436	PA80
A	170	209	275	336	430	405
B	251	236	243	323	291 / 311 *	505
МАССА (кг)	6,3	6,2	9,6	14,3	24,4 / 28 *	50,4

* Для приводов с диапазоном сигналов 1 - 2 бар; 1,5 - 3 бара и 2 - 4 бара.

ЭЛЕКТРИЧЕСКИЕ ПРИВОДЫ СЕРИИ EL

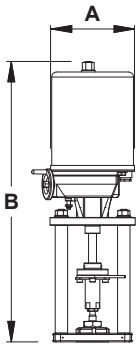

ГАБАРИТНЫЕ РАЗМЕРЫ ЭЛЕКТРОПРИВОДА (мм)				
МОДЕЛЬ	EL12	EL20 – EL45	EL80 – EL120	EL250
A	129	148	188	216
B	333	485	587	683
МАССА (кг)	2,1	8	13	19

ЭЛЕКТРИЧЕСКИЕ ПРИВОДЫ СЕРИИ ELR

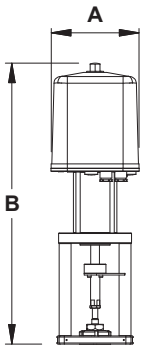

ГАБАРИТНЫЕ РАЗМЕРЫ ЭЛЕКТРОПРИВОДА (мм)			
МОДЕЛЬ	ELR2.1	ELR2.2	ELR2.3
A	162	162	162
B	518 / 555 *	536 / 573 *	557 / 593 *
МАССА (кг)	8,7	9,3	10

* С электропозиционером ADCA серии PEL.

ЭЛЕКТРИЧЕСКИЕ ПРИВОДЫ СЕРИИ AV

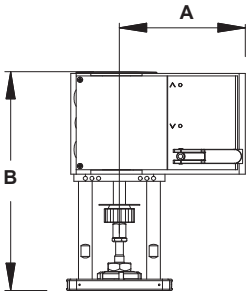

ГАБАРИТНЫЕ РАЗМЕРЫ ЭЛЕКТРОПРИВОДА (мм)	
МОДЕЛЬ	AVM234S – AVF234S
A	166
B	289
МАССА (кг)	4,1

РУЧНОЙ МАХОВИК СЕРИИ MAH

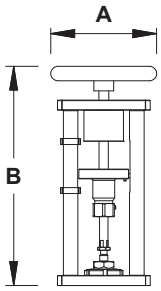

ГАБАРИТНЫЕ РАЗМЕРЫ ЭЛЕКТРОПРИВОДА (мм)	
МОДЕЛЬ	MAH
A	160
B	331
МАССА (кг)	5,6

Производитель оставляет за собой право изменять конструктив и исполнение материалов данного оборудования без предварительного уведомления.

МАТЕРИАЛОВ

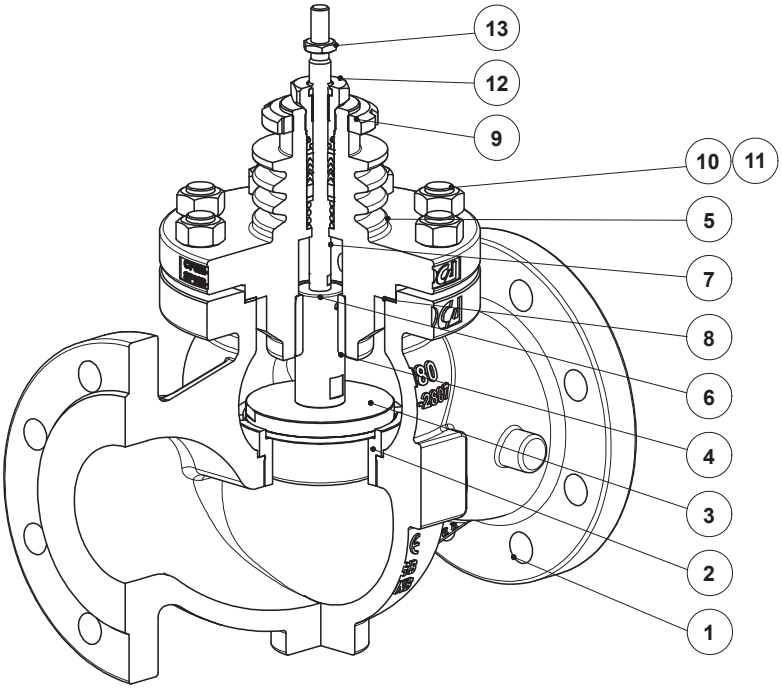

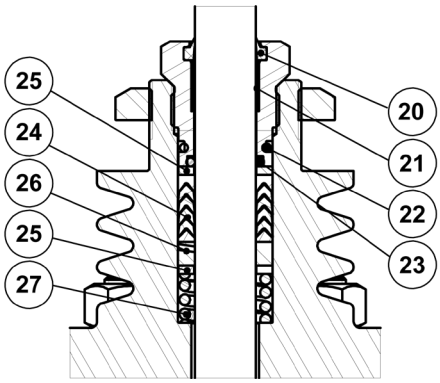

V-образные кольцевые уплотнения PTFE/Графит с пружинами (тип V1.2)

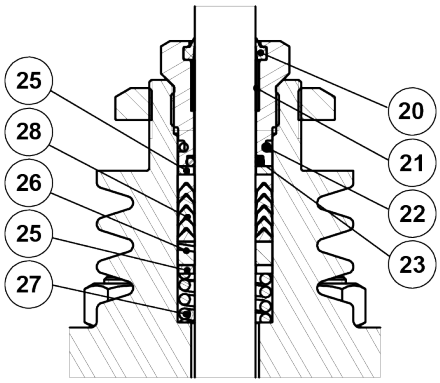

V-образные кольцевые уплотнения PTFE с пружинами (тип V2.2)

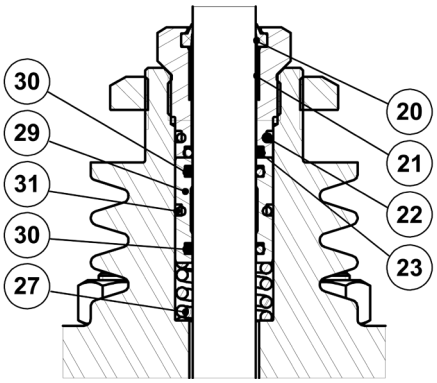

Уплотнения EPDM (тип EP1)

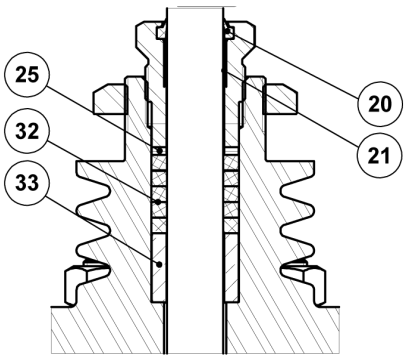

Уплотнения Графит (тип G1)

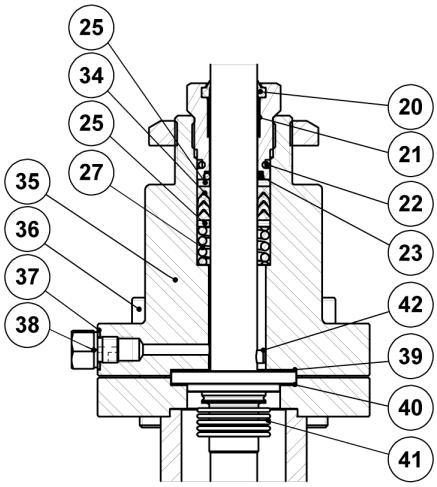

Сильфонное уплотнение PTFE/Графит (тип BV1)

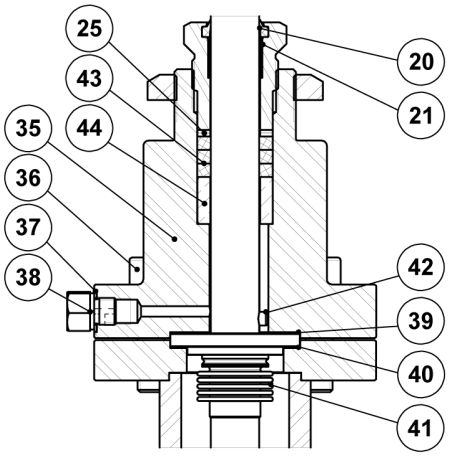

Сильфонное уплотнение Графит (тип BG1)

Производитель оставляет за собой право изменять конструктив и исполнение материалов данного оборудования без предварительного уведомления.

CERTIFIED ISO 9001

ADCA

СПЕЦИФИКАЦИЯ МАТЕРИАЛОВ		
ПОЗ. Nº	**ДЕТАЛЬ**	**МАТЕРИАЛ**
1	Корпус клапана (V16/2G)	Чугун GJS-400-15 / 0.7040
	Корпус клапана (V16/2S)	Углеродистая сталь A216 WCB / 1.0619
	Корпус клапана (V16/2i)	A351 CF8M / 1.4408
2	* Seat	AISI 316L / 1.4404
3	* Valve plug	AISI 316L / 1.4404
4	Lower stem guide	Bronze CB1
5	Крышка (V16/2G и V16/2S)	A351 CF8M / 1.4408 A216 WCB / 1.0619
	Крышка (V16/2i)	A351 CF8M / 1.4408
6	Опора штока (DN 65 – DN 100)	AISI 316L / 1.4404
7	Шток	AISI 316L / 1.4404
8	Прокладка крышки	Нержавеющая сталь / Графит
9	Контргайка	A351 CF8 / 1.4308
10	Гайки крышки (V16/2G иV16/2S)	Сталь 8.8
	Гайки крышки (V16/2I)	Нержавеющая сталь A2-70
11	Шпильки крышки (V16/2G и V16/2S)	34CrNiMo6 / 1.6582
	Шпильки крышки (V16/2I)	Нержавеющая сталь A2-70
12	Гайка уплотнения	AISI 303 / 1.4305
13	Контргайка	AISI 304 / 4.4301
20	Втулка	Витон
21	Подшипник	Бронза / PTFE
22	Кольцевое уплотнения	EPDM
23	Кольцевое уплотнения	Витон
24	Комплект шевронных уплотнений	PTFE ; PTFE с графитовым наполнителем
25	Шайба	AISI 304 / 1.4301
26	Направляющая штока	PTFE с наполнителем из нержавеющей стали
27	Уплотнительная пружина	AISI 302 / 1.4310
28	Комплект шевронных уплотнений	PTFE
29	Кольцевое уплотнения направляющей штока	AISI 304 / 1.4301
30	Кольцевое уплотнения	EPDM
31	Кольцевое уплотнения	EPDM
32	Набивка сальника	Разжиженный графит
33	Прокладка сальника	AISI 304 / 1.4301
34	Комплект защитных уплотнений	PTFE с графитовым наполнителем
35	Сильфонная крышка	AISI 316L / 1.4404
36	Болты крышки	Нержавеющая сталь A2-70
37	Прокладка крышки	Медь
38	Компрессионный фитинг	AISI 316 / 1.4401
39	Уплотнение	Нержавеющая сталь / Графит
40	Уплотнение	Нержавеющая сталь / Графит
41	Металлический сильфон	AISI 316Ti / 1.4571
42	Стопорный штифт	AISI 303 / 1.4305
43	Комплект защитных уплотнений	Разжиженный графит
44	Прокладка сальника	AISI 304 / 1.4301

* Доступны запасные части.

Производитель оставляет за собой право изменять конструктив и исполнение материалов данного оборудования без предварительного уведомления.

CERTIFIED ISO 9001

ADCA

РАСШИФРОВКА МАРКИРОВКИ V16/2 a)

Модель клапана	V1	2	G	S	1	U	1	1	1	E	FD	L	015	
Клапан седельчатый, двухходовой, прямоходный	V1													
Серия клапана														
Серия 2		2												
Материал корпуса														
Чугун GJS-400-15 / 0.7040			G											
Углеродистая сталь A216 WCB / 1.0619			S											
Нержавеющая сталь A351 CF8M / 1.4408			I											
Исполнение крышки														
Стандартная				S										
Удлиненная				E										
Тип трима														
Несбалансированный плунжер с направляющим отверстием					1									
Направление потока														
Под плунжер						U								
Через плунжер						O								
Уплотнение по штоку														
V-образные кольцевые уплотнения PTFE/Графит с пружинами (V1.2)							1							
V-образные кольцевые уплотнения PTFE с пружинами (V2.2)							2							
Уплотнения с графитным кольцом (G1)							3							
Уплотнения с EPDM кольцом (EP1)							4							
Сильфон из нержавеющей стали с комплектом защитных PTFE/Графит уплотнений (BV1)							8							
Сильфон из нержавеющей стали с комплектом защитных графитовых уплотнений (BG1)							9							
Исполнение плунжера														
Параболический								1						
Уплотнение клапана														
Металлическое седло – Металл по металлу (Герметичность согласно Class IV)									1					
Мягкое седло – PTFE/Графит (Герметичность согласно Class VI)									3					
Седло из стеллита (Герметичность согласно Class IV)									4					
Регулировочная характеристика потока														
Равнопроцентная (EQP)										E				
Линейная (PL)										L				
Коэффициент пропускной способности														
Kvs 4											FD			
В таблице ниже указаны другие коды значений Kvs.														
Присоединения														
Фланцы согласно EN 1092-1/-2 PN 16												L		
Фланцы согласно EN 1092-1 PN 40												N		
Типоразмеры														
DN 15													015	
DN 20													020	
...														
Специальные исполнения / Дополнительно														
Полное описание или дополнительные коды должны быть добавлены в случае нестандартной комбинации.														E

a) Расшифровка маркировки только для клапана. Коды приводов см. в соответствующем техническом описании.

КОДЫ КОЭФФИЦИЕНТОВ ПРОПУСКНОЙ СПОСОБНОСТИ

Kvs	2,1	2,7	4	6,3	10	16	25	40	63	100	160
Код	R2	R1	FD	FE	FF	FG	FH	FI	FJ	FL	FM

Производитель оставляет за собой право изменять конструктив и исполнение материалов данного оборудования без предварительного уведомления.

Алматы (7273)495-231
Ангарск (3955)60-70-56
Архангельск (8182)63-90-72
Астрахань (8512)99-46-04
Барнаул (3852)73-04-60
Белгород (4722)40-23-64
Благовещенск (4162)22-76-07
Брянск (4832)59-03-52
Владивосток (423)249-28-31
Владикавказ (8672)28-90-48
Владимир (4922)49-43-18
Волгоград (844)278-03-48
Вологда (8172)26-41-59
Воронеж (473)204-51-73
Екатеринбург (343)384-55-89
Иваново (4932)77-34-06
Ижевск (3412)26-03-58
Иркутск (395)279-98-46
Казань (843)206-01-48
Калининград (4012)72-03-81
Калуга (4842)92-23-67
Кемерово (3842)65-04-62
Киров (8332)68-02-04
Коломна (4966)23-41-49
Кострома (4942)77-07-48
Краснодар (861)203-40-90
Красноярск (391)204-63-61
Курск (4712)77-13-04
Курган (3522)50-90-47
Липецк (4742)52-20-81
Магнитогорск (3519)55-03-13
Москва (495)268-04-70
Мурманск (8152)59-64-93
Набережные Челны (8552)20-53-41
Нижний Новгород (831)429-08-12
Новокузнецк (3843)20-46-81
Ноябрьск (3496)41-32-12
Новосибирск (383)227-86-73
Омск (3812)21-46-40
Орел (4862)44-53-42
Оренбург (3532)37-68-04
Пенза (8412)22-31-16
Петрозаводск (8142)55-98-37
Псков (8112)59-10-37
Пермь (342)205-81-47
Ростов-на-Дону (863)308-18-15
Рязань (4912)46-61-64
Самара (846)206-03-16
Санкт-Петербург (812)309-46-40
Саратов (845)249-38-78
Севастополь (8692)22-31-93
Саранск (8342)22-96-24
Симферополь (3652)67-13-56
Смоленск (4812)29-41-54
Сочи (862)225-72-31
Ставрополь (8652)20-65-13
Сургут (3462)77-98-35
Сыктывкар (8212)25-95-17
Тамбов (4752)50-40-97
Тверь (4822)63-31-35
Тольятти (8482)63-91-07
Томск (3822)98-41-53
Тула (4872)33-79-87
Тюмень (3452)66-21-18
Ульяновск (8422)24-23-59
Улан-Удэ (3012)59-97-51
Уфа (347)229-48-12
Хабаровск (4212)92-98-04
Чебоксары (8352)28-53-07
Челябинск (351)202-03-61
Череповец (8202)49-02-64
Чита (3022)38-34-83
Якутск (4112)23-90-97
Ярославль (4852)69-52-93

Россия +7(495)268-04-70 **Казахстан** +7(7172)727-132 **Киргизия** +996(312)96-26-47

https://adca.nt-rt.ru/ || acd@nt-rt.ru